Talimatlar - Parçalar

Voltex™ Dinamik Karışım Valfi ve Kontrol Üniteleri

3A8344B

TR

2 bileşenli yapıştırıcıların, sızdırmazlık malzemelerinin ve valfin ıslak parçalarıyla uyumlu diğer malzemelerin malzeme akışını kontrol etmeye yarayan dolum valfleri. Sadece profesyonel kullanım içindir.

Patlayıcı ortamlarda veya tehlikeli olarak sınıflandırılmış yerlerde kullanılmak üzere onaylanmamıştır.

Model ve kontrol ünitesi bilgileri için bkz. sayfa 3

1.000 psi (6,9 MPa, 69 bar) Maksimum Dinamik Çalışma Basıncı.
3.000 psi (20,7 mpA, 207 BAR) Maksimum Statik Akışkan Basıncı.
120 psi (0,8 MPa, 8,3 bar) Maksimum Hava Basıncı.
4.400 dev/dak Maksimum Motor Hızı.

Önemli Güvenlik Talimatları
Ekipmanı kullanmadan önce bu kılavuzdaki tüm uyarıları ve talimatları okuyun.
Bu talimatları saklayın.

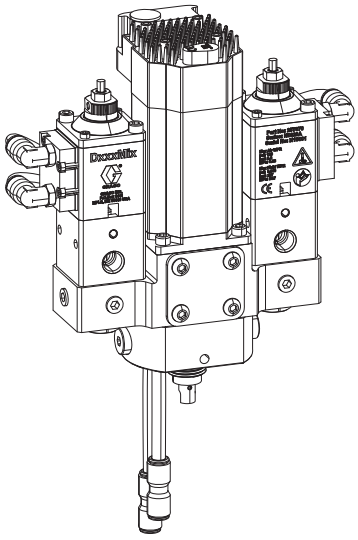

Voltex Dinamik Karışım Valfi
Model No. 25T670

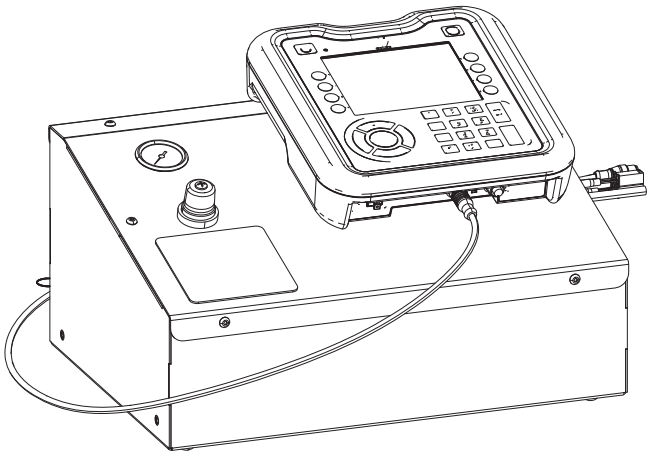

Kontrol Üniteleri
Model No. 25T671 Gösterilmiştir

PROVEN QUALITY. LEADING TECHNOLOGY.

İçindekiler

İlgili Kılavuzlar 3
Modeller 3
Voltex Dinamik Karışım Valfi 3
Kontrol Üniteleri 3
Uyarılar 4
Önemli İzosiyanat (ISO) Bilgileri. 6
. 6
A ve B komponentlerini ayrı tutun 6
İzosiyanatların Neme Duyarlılığı 6
Malzemeleri Değiştirme 7
A ve B Komponentleri 7
Bileşen Tanımlaması 8
Voltex Dinamik Karışım Valfi 8
Kontrol Ünitesi 9
Gelişmiş Görüntüleme Modülü (ADM)10
Çalışma Teorisi 11
Çalıştırma 12
Kurulum 13
Topraklama 13
Güç Kablosu Kurulumu 13
Voltex Dinamik Karışım Valfini Kur. 13
Kontrol Ünitesi Montajı 14
Voltex Dinamik Karışım Valfi Kontrol Ünitesinin Ölçme Cihazlarına Bağlanması 14
Strok Ayarı 15
Çıkış Ağzının Takılması 16
ADM'nin Ayarlanması. 16
Ekipmanı Kullanmadan Önce Yıkayın 16
Ayar 17
Voltex Dinamik Karışım Valfi Menüsü 17
Voltex Dinamik Karışım Valfi Sistemi Ayar Ekranı 18
Gelişmiş Ayar 18
Hata ve Olaylar Ekranı 20
Hava Nükleasyonu İşlemi (İsteğe Bağlı) 21
Çalışma ve Yazılım 22
Basınç Tahliye Prosedürü 22
Kapatma. 22
Voltex Dinamik Karışım Valfinin Temizlenmesi 22
Çalıştırma Ekranı İşlemi 23
Bakım 24
Önleyici Bakım 24
Mikser Değiştirme. 24
Geri Dönüştürme ve Bertaraf. 26
Ürün Ömrü Sonu 26
Sorun Giderme 27
Hataları Görüntüleme. 27
Hata Kodlarıyla Sorun Giderme 28
Hata Kodları 29
Sorun Giderme Çizelgesi 31
Motor LED'i yanıp sönme Kodları. 32
USB Verileri 34
İndirme Prosedürü 34
USB Kayıt Defterleri 34
Olay Günlüğü 34
Veri Kayıt Defteri 35
Sistem Yapılandırma Ayarları. 35
Özel Dil Dosyası. 35
Özel Dil Dizeleri Oluşturma 35
Yükleme Prosedürü 36
Onarım 37
Servise Hazırlık 37
Voltex Dinamik Karışım Valfini Sökme 37
Valf Yuvası ve Ters Uç Onarımı 38
Malzeme Komponent Valfi. 38
Çıkış Ağzı Erişimi 39
Çek Valfi 39
Döner Conta Onarımı 40
Rulman Mili Tertibatı 41
Motor 41
Kuplör 42
Mikser Adaptörü 43
Parçalar. 44
Voltex Dinamik Karışım Valfi 44
Kontrol Ünitesi, 25T671, 25T672, 25T673, 25T674 . . .46
Onarım Parça Kitleri 48
Valf Yuva Kiti, 25T722. 48
Çek Valfi Kiti, 25T723 48
Çek Kartuş Kiti, 25T724. 48
Taban Muhafazası Kiti, 25T725. 48
Rulman / Mil Kiti, 25T726 48
Döner Conta Kiti, 25T727 48
Motor Kiti, 25T729 49
Gece Kapağı Kiti, 25T730 49
Oran Kontrolü Kiti, 25T731 49
Mikser Adaptör Kiti, 25T732 49
Analog Gönderme Ünitesi (ASU) Yedek Kiti, 25T733 . . 49
Analog Gönderme Ünitesi (ASU) Kalibrasyon Sırası . . 50
ADM Kiti, 25T734 50
Duvara Monte Ayak Kiti, 25T735. 51
Kontrol Ünitesi Kutusu Kiti, 25T736. 51
Aksesuarlar 51
Kontrol Ünitesi Kablo Demeti Uzantı Kitleri 51
Çıkış Ağzı Kitleri 51
Mikser Kitleri 51
Alüminyum Mikser Koruyucusu Kitleri 51
Hava Nükleasyonu Kiti 25T717 52
Hava Nükleasyonu Kiti Kurulumu 53
Malzeme Göstergeleri Kiti 25T721 53
Malzeme Göstergeleri kitinin Kurulumu. 53
Basınç Transdüseri Kiti 54
Basınç Transdüseri Kitlerinin Kurulumu. 54
Gres Zerk Rakoru, 130883 55
Gres Tapası, 136249. 55
Boyutlar 56
Voltex Dinamik Karışım Valfi Boyutları 56
25T671, 25T672, 25T673 ve 25T674 için Kontrol Ünitesi Boyutları. 57
Kablo Tesisat Şemaları 58
25T671, 25T672, 25T673 ve 25T674 için Kontrol Ünitesi Kablo Tesisatı 58
Kontrol Ünitesi Giriş Havası Şeması 59
Hava Nükleasyonu Kiti 25T717 Şeması 59
Teknik Özellikler. 61
Standart Graco Garantisi 62

İlgili Kılavuzlar

İngilizce Kılavuz	Açıklama
333585	iQ Dolum Valfi Talimatları ve Parça Kılavuzu
3A6165	EFR™ Talimatları
313997	HFR™ Kurulum - Çalıştırma
3A6321	ADM Token Sistem İçi Programlama Talimatları Kılavuzu
334984	PR70 Akış Kontrolleri

Modeller

Voltex Dinamik Karışım Valfi

Voltex Dinamik Karışım Valfi 1.000 psi (69 bar, 6,9 MPa) maksimum dinamik çalışma basıncı olarak derecelendirilmiştir. Bu valf, Graco HFR, EFR, PR70, vb. gibi 3.000 psi (207 bar, 20,7 MPa) basınç geliştirebilen 2K ölçme sistemiyle sağlanır. Voltex Dinamik Karışım Valfinin sıvı bileşenleri, ölçme sisteminin gelen basıncı 1.000 psi'den (69 bar, 6,9 MPa) daha az bir basınçla sınırlamaması durumunda 3.000 psi (207 bar, 20,7 MPa) olarak derecelendirilmiştir. Ölçme sistemi 1.000 psi (69 bar, 6,9 MPa) maksimum dinamik çalışma basıncını aşarsa, bağımsız Voltex sıvı valfleri hâlâ normal çalışacaktır. 1.000 psi (69 bar, 6,9 MPa) üzeri basınçlar, tek kullanımlık mikser elemanlarının bozulmasına, çıkışı tıkamasına veya tutarsız karışımların oluşmasına neden olabilir.

Parça	Maksimum Dinamik Çalışma Basıncı psi (MPa, bar)	Açıklama
25T670	1.000 (6,9; 70)	Voltex Dinamik Karışım Valfi

Kontrol Üniteleri

Parça	Maksimum Hava Basıncı psi (MPa, bar)	Avustralya RCM	Açıklama
25T671	120 (0,8; 8,3)	Evet	Kontrol ünitesi, Masaüstü,ADM'li Voltex Dinamik Karışım Valfi (Voltex Dinamik Karışım Valfine giden 3 m kablo içerir).
25T672	120 (0,8; 8,3)	Evet	Kontrol ünitesi, Masaüstü, ADM'siz Voltex Dinamik Karışım Valfi (Voltex Dinamik Karışım Valfine giden 3 m kablo içerir). *
25T673	120 (0,8; 8,3)	Evet	Kontrol ünitesi, Duvara monte, ADM'li Voltex Dinamik Karışım Valfi (Voltex Dinamik Karışım Valfine giden 3 m kablo içerir).
25T674	120 (0,8; 8,3)	Evet	Kontrol ünitesi, Duvara monte, ADM'siz Voltex Dinamik Karışım Valfi (Voltex Dinamik Karışım Valfine giden 3 m kablo içerir). *

* ADM'siz kontrol üniteleri Graco EFR, HFR ve PR70 gibi entegre ölçüm cihazı tarafından kontrol edilir. Uygun çalışma için ilgili kılavuzlara bakın.

Uyarılar

Aşağıdaki uyarılar bu ekipmanın montajı, kullanımı, topraklanması, bakımı ve onarımı içindir. Ünlem işareti sembolü genel bir uyarı anlamına gelirken, tehlike sembolleri prosedüre özel riskleri belirtir. Bu semboller bu kılavuzun metin bölümlerinde veya uyarı etiketlerinde göründüğünde, bu Uyarılara başvurun. Bu bölümde ele alınmayan ürüne özgü tehlike sembolleri ve uyarıları bu kılavuzun diğer bölümlerinde yer alabilir.

⚠ UYARI

CİLDE PÜSKÜRME TEHLİKESİ

Dağıtım yapan aygıttan, hortumdaki deliklerden veya delinmiş parçalardan çıkan sıvı deriye nüfuz eder. Bunlar sadece kesik olarak görünse de uzuvların kesilmesine yol açabilecek ciddi yaralanmalardır. **Derhal cerrahi tedavi görün.**

- Dağıtım cihazını bir başkasına ya da vücudun herhangi bir kısmına doğrultmayın.
- Elinizi akışkan çıkışının üzerine koymayın.
- Kaçakları elinizle, vücudunuzla, eldivenle veya bez parçasıyla durdurmaya veya yönlendirmeye çalışmayın.
- Püskürtme işlemini bitirdiğinizde ve cihazınızda temizlik, kontrol veya bakım yapmadan önce bu kılavuzda yer alan **Basınç Tahliye Prosedürü**'nü uygulayın.
- Ekipmanı çalıştırmadan önce tüm sıvı bağlantılarını sıkın.
- Hortumları ve kaplinleri her gün kontrol edin. Aşınmış ya da hasarlı parçaları derhal değiştirin.

YANIK TEHLİKESİ

Ekipman yüzeyleri ve ısıtılan sıvılar çalışma sırasında çok sıcak hale gelebilir. Ciddi yanıkları önlemek için:

- Sıcak sıvıya ve makineye dokunmayın.

YANGIN VE PATLAMA TEHLİKESİ

Çalışma alanındaki solvent ve boya buharı gibi yanıcı buharlar alev alabilir veya patlayabilir. Ekipmanın içinden akan boya veya solvent, statik elektrik kıvılcımı oluşmasına yol açabilir. Yangın ve patlamaların önüne geçmek için:

- Ekipmanı sadece iyi havalandırılmış alanlarda kullanın.
- Pilot alevleri, sigara, taşınabilir elektrikli lambalar, yere serilen naylon türü örtüler (potansiyel statik kıvılcım) gibi ateşleme kaynaklarını ortadan kaldırın.
- Çalışma alanındaki tüm ekipmanların topraklamasını yapın. **Topraklama** talimatlarına bakın.
- Solventi hiçbir zaman yüksek basınçta püskürtmeyin veya akıtmayın.
- Solvent, bez parçası ve benzin dahil her tür artık maddeyi çalışma alanından uzak tutun.
- Ortamda yanıcı duman varsa güç kablolarını prize takmayın/prizden çıkarmayın veya gücü ya da ışık düğmelerini açmayın/kapatmayın.
- Yalnızca topraklanmış hortumlar kullanın.
- Kovanın içine tetikleme yaparken tabancayı topraklanmış metal kovanın kenarında sıkıca tutun. Antistatik ya da iletken olmadıkları sürece kova kaplamaları kullanmayın.
- Statik kıvılcımlanma oluşursa ya da bir şok hissederseniz **kullanımı derhal durdurun**. Sorunu tanımlayana ve giderene kadar ekipmanı kullanmayın.
- Çalışma alanında çalışan bir yangın söndürücü bulundurun.

UYARI

EKİPMANIN YANLIŞ KULLANIM TEHLİKESİ

Yanlış kullanım ölüme ya da ciddi yaralanmalara yol açabilir.

- Yorgun olduğunuzda veya ilaç veya alkolün etkisi altındayken üniteyi kullanmayın.
- En düşük derecelendirmeli sistem komponentini maksimum çalışma basıncını veya sıcaklık derecesini aşmayın. Tüm ekipman kılavuzlarında bulunan **Teknik Özellikler** bölümüne bakın.
- Ekipmanın ıslanan parçalarıyla uyumlu akışkanlar ve solventler kullanın. Tüm ekipman kılavuzlarında bulunan **Teknik Özellikler** bölümüne bakın. Sıvı ve solvent üreticilerinin uyarılarını okuyun. Malzemeniz hakkında daha fazla bilgi edinmek için distribütörden veya bayiden Güvenlik Bilgi Formlarını (SDS'ler) isteyin.
- Ekipman kullanımda değilken tüm sistemi kapatın ve **Basınç Tahliye Prosedürü**'nü uygulayın.
- Ekipmanı her gün kontrol edin. Aşınmış veya hasarlı parçaları sadece orijinal üreticinin yedek parçalarını kullanarak derhal onarın veya değiştirin.
- Ekipman üzerinde herhangi bir değişiklik veya modifikasyon yapmayın. Değişiklikler veya modifikasyonlar, kurum onaylarını geçersiz kılabilir ve güvenlikle ilgili tehlikelere neden olabilir.
- Tüm ekipmanların, kullanıldıkları ortam için sınıflandırıldığından ve onaylandığından emin olun.
- Makineyi sadece kullanım amacı doğrultusunda kullanın. Bilgi için distribütörünüzü arayın.
- Hortumları ve kabloları kalabalık yerlerin, keskin kenarların, hareketli parçaların ve sıcak yüzeylerin uzağından geçirin.
- Hortumları bükmeyin veya aşırı kıvırmayın ya da ekipmanı çekmek için hortumları kullanmayın.
- Çocukları ve hayvanları çalışma alanından uzak tutun.
- Yürürlükteki tüm güvenlik düzenlemelerine uyun.

BASINÇLI ALÜMİNYUM PARÇA TEHLİKESİ

Basınçlı ekipmanda alüminyum ile uyumsuz sıvıların kullanımı, ciddi kimyasal reaksiyonlara ve ekipmanın hasar görmesine neden olabilir. Bu uyarının göz ardı edilmesi ölümle, ciddi yaralanmalarla ya da maddi hasarlarla sonuçlanabilir.

- 1,1,1-trikloroetan, metilen klorür, diğer halojenli hidrokarbon solventleri ya da bu tür solventleri içeren sıvılar kullanmayın.
- Klorinle ağartma kullanmayın.
- Diğer birçok sıvı alüminyum ile tepkimeye girebilecek kimyasallar içerebilir. Uyumluluk için malzeme sağlayıcınıza danışın.

ZEHİRLİ SIVI VEYA BUHAR TEHLİKESİ

Zehirli sıvılar ya da dumanlar göze ya da cilde sıçraması, yutulması ya da solunması durumunda ciddi yaralanmalara ve hatta ölüme yol açabilir.

- Uzun süre maruz kalma etkileri dahil olmak üzere kullandığınız sıvıya özel tehlikeleri öğrenmek için Güvenlik Bilgi Formlarını (SDS'ler) okuyun
- Dağıtım sırasında, ekipmanın bakımını yaparken veya çalışma alanında iş yaparken her zaman çalışma alanının iyi havalandırılmasını sağlayın ve uygun kişisel koruyucu donanım giyin. Bu kullanım kılavuzundaki **Kişisel Koruyucu Ekipman** uyarılarına bakın.
- Tehlikeli sıvıları onaylı kaplarda saklayın ve ilgili yönergelere göre atın.

KİŞİSEL KORUYUCU DONANIM

Çalışma alanındayken gözlerin hasar görmesi, işitme kaybı, zehirli dumanların solunması ve yanıklar dahil olmak üzere ciddi yaralanmaların önlenmesine yardımcı olması için uygun koruyucu ekipman takın. Koruyucu donanım aşağıdakileri kapsar ancak bunlarla sınırlı değildir:

- Koruyucu gözlük ve işitme koruması.
- Sıvı ve solvent üreticileri tarafından tavsiye edilen maskeler, koruyucu kıyafetler ve eldivenler.

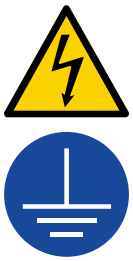

ELEKTRİK ÇARPMASI TEHLİKESİ

Bu makine topraklanmalıdır. Sistemin uygun olmayan şekilde topraklanması, kurulması veya kullanılması elektrik çarpmalarına neden olabilir.

- Makineye bakım yapmadan önce cihazı kapatın ve güç kablosunu çekin.
- Yalnızca topraklı bir güç kaynağına bağlayın.
- Sadece 3 telli uzatma kablosu kullanın
- Yağmurdan koruyun. Kapalı ortamlarda depolayın.

Önemli İzosiyanat (ISO) Bilgileri

İzosiyanatlar (ISO) iki komponentli malzemelerde kullanılan katalizörlerdir.

İzosiyanat ihtiva eden akışkanları püskürtmek veya dökmek potansiyel olarak tehlikeli zerrecikler, buharlar ve atomize partiküllerin oluşmasına neden olur.

- Özel tehlikeleri ve izosiyanatlarla ilgili tedbirleri öğrenmek için sıvı üreticisinin uyarılarını ve Güvenlik Bilgi Formlarını (SDS) dikkatlice okuyun.
- İzosiyanatların kullanımı potansiyel olarak tehlikeli prosedürleri gerektirmektedir. Bu konuda eğitimli, kalifiye olmadan ve bu kılavuzdaki bilgileri ayrıca akışkan üreticisinin uygulama talimatlarını ve SDS formunu okuyup anlamadan bu ekipmanla püskürtme yapmayın.
- İyi bakılmamış veya hatalı ayarlanmış ekipmanın kullanılması kötü kürlenmiş malzemeyle sonuçlanabilir. Ekipmanın bakımı ve ayarlamaları kılavuzda verilen talimatlara göre yapılmalıdır.
- İzosiyanat zerreciklerinin, buharının ve atomize partiküllerinin yutulmasını önlemek açısından çalışma alanı içinde herkes uygun solunum ekipmanını giymelidir. Hava besleme tüpü de olabilen düzgün giyilmiş bir solunum cihazını her zaman taşıyın. Çalışma alanını akışkan üreticisinin Güvenlik Bilgi Formundaki talimatlarına göre havalandırın.
- Cildin izosiyanatlarla temasını önleyin. Çalışma alanındaki herkes akışkan üreticisi ve yerel merciler tarafından tavsiye edilen kimyasal geçirmez eldivenler, koruyucu giysiler ve ayak koruyucuları kullanmalıdır. Kirlenmiş giysiler hakkında olanlar da dahil, akışkan üreticisinin tüm tavsiyelerine uyun. Püskürtme işlemi sonrasında herhangi bir şey yemeden veya içmeden önce ellerinizi ve yüzünüzü yıkayın.

A ve B komponentlerini ayrı tutun

Akışkan hatlarında kürlenmiş malzemede çapraz kirlilik oluşabilir, bu da ciddi yaralanmaya veya ekipman hasarına yol açabilir. Çapraz kontaminasyonu önlemek için:

- A ve B ile ıslanmış komponentleri kendi aralarında hiçbir zaman değiştirmeyin.
- Bir tarafında kontaminasyon olmuşsa diğer tarafta hiçbir zaman solvent kullanmayın.

İzosiyanatların Neme Duyarlılığı

Neme maruz kalma izosiyanatın kısmen kürlenmesine, akışkan içinde asılı kalabilecek küçük, sert, aşındırıcı kristallerin oluşmasına yol açar. Sonuç olarak yüzeyde ince bir tabaka oluşur, ISO jelleşmeye başlar ve vizkozitesi artar.

UYARI

Kısmen kürlenmiş izosiyanat (ISO), tüm ıslak parçaların performansını düşürecek ve ömrünü kısaltacaktır.

- Daima hava deliğinde kurutucu ya da bir nitrojen ortam bulunan contalı bir kap kullanın. İzosiyanatı **hiçbir zaman** açık bir kapta muhafaza etmeyin.
- İzosiyanat pompası ıslak kabı veya (varsa) haznesine uygun yağlayıcıyla dolu olarak muhafaza edin. Bu yağlayıcı, ISO ile atmosfer arasında bir engel oluşturur.
- Sadece izosiyanata uygun nem korumalı hortumlar kullanın.
- Nem içerebilen geri kazanılmış solventleri asla kullanmayın. Kullanıldığı zamanlar dışında solvent kaplarını her zaman kapalı tutun.
- Tekrar takarken, yağlanmış dişli kısımları her zaman uygun yağlayıcıyla yağlayın.

NOT: Oluşan film miktarı ve kristalleşme oranı ISO karışımı, nem ve sıcaklığa bağlı olarak değişiklik gösterir.

Malzemeleri Değiştirme

UYARI

Ekipmanınız içinde kullanılan materyal tiplerini değiştirme, ekipmanın hasar görmesinden ve duruş süresinden kaçınmak açısından özel dikkat edilmesini gerektirir.

- Malzeme değişimi sırasında ekipmanı tamamen temizlenmesi için birkaç defa yıkayın.
- Yıkama sonrasında akışkan giriş süzgeçlerini her zaman temizleyin.
- Kimyasal uyumluluk konusunu malzeme üreticisiyle doğrulayın.
- Epoksiler ile üretanlar veya poliürealar arasında değişim yapılırken tüm akışkan bileşenlerini söküp temizleyip ve hortumları değiştirin. Genellikle epoksilerde amine, B (sertleştirici) tarafında olur. Poliürealarda genelde B (reçine) tarafında aminler bulunur.

A ve B Komponentleri

NOT: Malzeme tedarikçileri, çok komponentli malzemeleri ifade ederken farklılık gösterebilirler.

Oranlayıcı manifoldunun önünde dururken:

- Bileşen A sol taraftadır.
- Bileşen B sağ taraftadır.

NOT: 1:1 dışında malzeme hacmi oranlarına sahip makinelerde, yüksek hacim için kullanılan taraf tipik olarak A (Kırmızı) tarafıdır.

Bileşen Tanımlaması

Voltex Dinamik Karışım Valfi

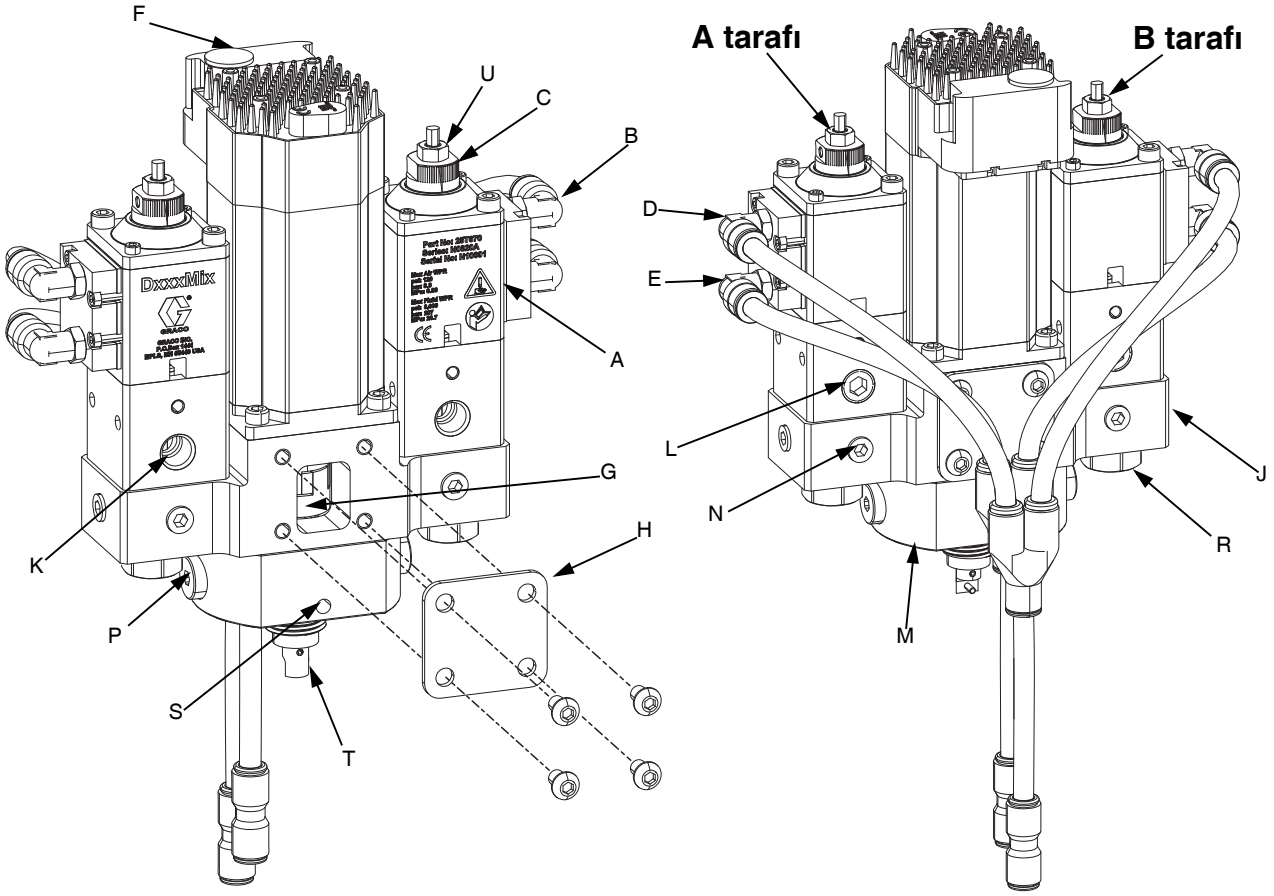

Arkadan görünüm **Önden görünüm**

Anahtar:

A Hava Bölümü (x2)
B Hava Bağlantı Elemanları, 1/8 inç NPT erkek x 5/16 inç boru (x4)
C Ayarlama Somunu (x2)
D Açık Hava Bağlantı Elemanı (x2)
E Kapalı Hava Bağlantı Elemanı (x2)
F Motor
G Motor Kuplörü
H Motor Kuplör Kelebeği (x2)
J Sıvı Kovanı
K 1/4 inç NPT Malzeme Girişi Bağlantı Noktası (x2)
L Ek 1/4 inç NPT Malzeme Girişi Bağlantı Noktası (x2)
M Nozül Muhafazası
N Gösterge Bağlantı Noktası/Yardımcı Bağlantı Noktası (x6)
P Çıkış Ağzı / Çek Valfi Kartuşu (x2)
R Valf Yuva Tutucu (x2)
S Sızıntı Bağlantı Noktası (x2)
T Mikser Adaptörü
U Kilit Somunu (x2)

NOT: Sızıntı deliğini tıkamayın. Sızıntı deliğine gres koymayın. Her ikisi de sızdırma ihtimalini artıracaktır.

Kontrol Ünitesi

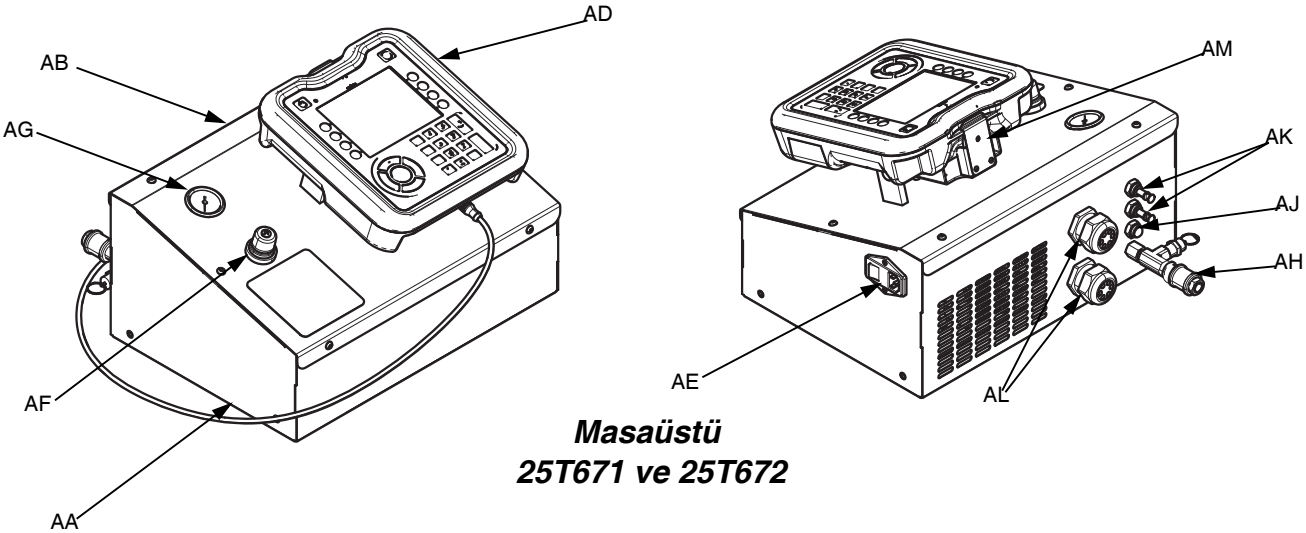

Masaüstü
25T671 ve 25T672

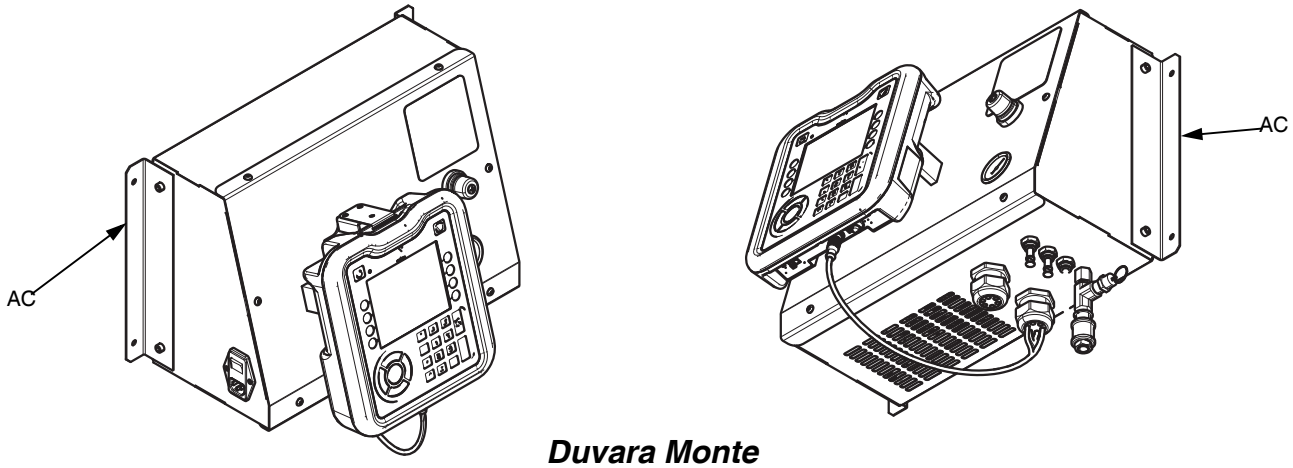

Duvara Monte
25T673 ve 25T674

..

Anahtar:

AA Taban Muhafazası
AB Muhafaza Kapağı
AC Duvara Montaj Braketi
AD ADM
AE Güç Anahtarı / Sigorta
AF Hava Regülatörü
AG Hava Göstergesi
AH Hava Girişi
AJ Valf için Hava Çıkışı
AK Yardımcı Hava Çıkışı
AL Kablo Kordonu Kavrama Yerleri
AM ADM Montajı

Gelişmiş Görüntüleme Modülü (ADM)

Önden ve Arkadan Görünümler

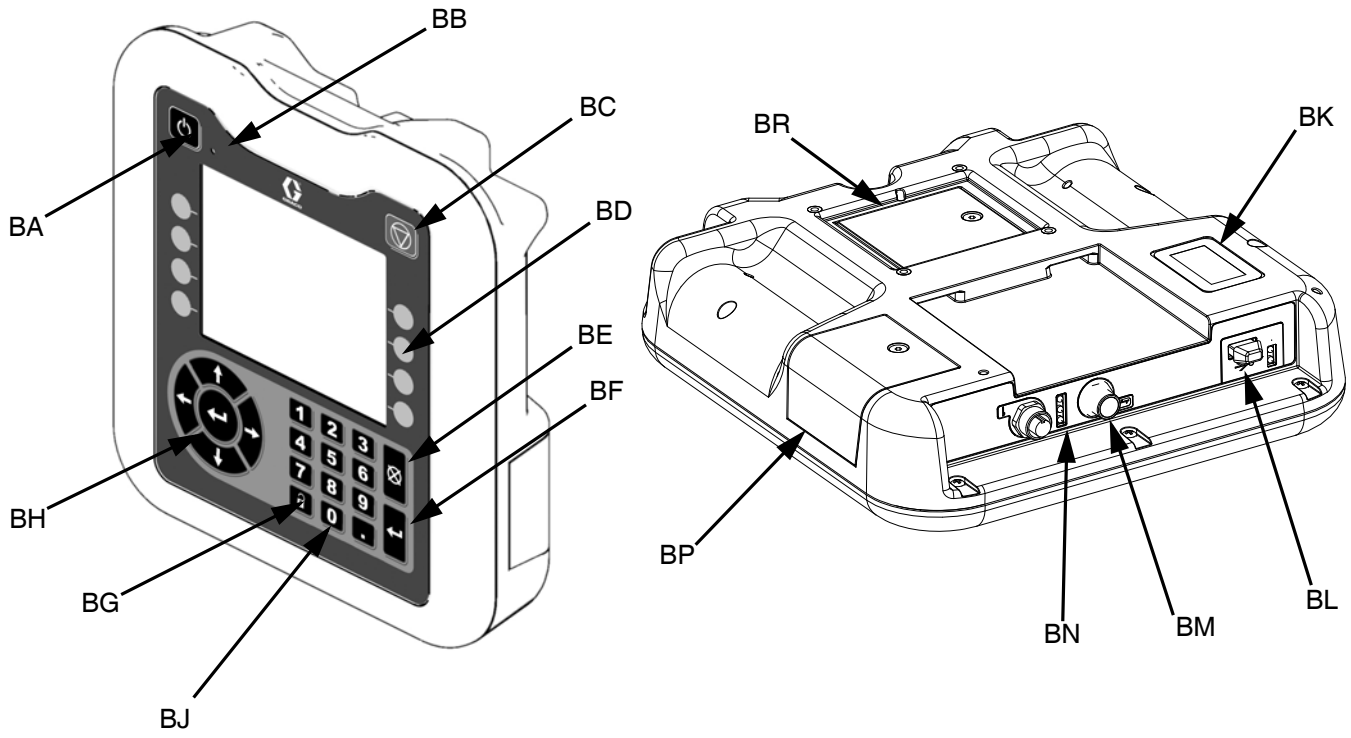

ŞEKIL 3: ADM Bileşenlerinin Tanıtımı

Anahtar:

BA Başlatma/Kapatma
Sistemi başlatır ve kapatır. Sistem Aktif ve Sistem Devre Dışı arasında geçiş yapar.

BB Sistem Durum Göstergesi LED'i

BC Sistemi Kapatma
Tüm motor hareketini durdurur ve üniteyi devre dışı bırakır. Güvenlik nedeniyle veya acil durumda durdurmak için tasarlanmamıştır.

BD Yazılım Tuşları
Ekranda tuşun yanındaki simge ile tanımlanır. Basıldığında bu simge için özel bir işlem gerçekleştirir.

BE İptal Et
Bir sayı girerken veya seçim yaparken seçimi veya sayı girişini iptal eder. Motor hareketini iptal eder. Değişiklikler kaydedilmeden ekrandan çıkılır.

BF Gir
Bir alanı güncellemek, bir seçimi veya değeri kabul etmek, bir olayı kabul etmek, bir ekrana girmek ve seçilen öğeler arasında geçiş yapmak için basın.

BG Kilitle/Kur
Çalışma ekranları ile kurulum Menüsü arasında geçiş yapılır.

BH Yönlü Tuş Takımı
Ekran içinde gezinmek veya yeni bir ekrana geçmek için kullanılır.

BJ Sayısal Tuş Takımı
Sayısal değerler girilir.

BK Parça Numarası Tanımlama Etiketi

BL USB Arayüzü

BM Kablo Bağlantısı
Güç ve iletişim.

BN Modül Durum LED'leri
ADM'nin durumunu gösterme amaçlı görsel göstergeler.

BP Jeton Erişim Kapağı
Mavi yazılım kartı için erişim kapağı.

BR Batarya Erişim Kapağı

Çalışma Teorisi

Voltex Dinamik Karışım Valfi, Voltex Dinamik Karışım Valfinin açılmasını ve kapanmasını kontrol etmek için her malzeme komponentinde hava silindiri kullanır. Her iki hava silindirine de aynı anda hava basıncı uygulandığında valf açılıp kapatılır.

Voltex Dinamik Karışım Valfi, tungsten karbür yatağa karşı sızdırmazlık sağlayan tungsten karbür memeli geri etkili (çekmeli) bir valf kullanır. Ayrıca Voltex Dinamik Karışım Valfi akışkan muhafazasına geri akan karışık malzeme ihtimalini azaltmak için malzeme çıkışı yakınında çek valfi kullanır. Çek valflerden sonra sistemdeki basıncı dengelemek için bağımsız bir çıkış ağzı kullanılır.

Motor, mikser adaptörü ile mikser elemanına motor mili aracılığıyla bağlanır. Mikser elemanının döndürülmesi, karıştırılması zor malzemelerde yardımcı olacaktır. Bkz. ŞEKIL 4.

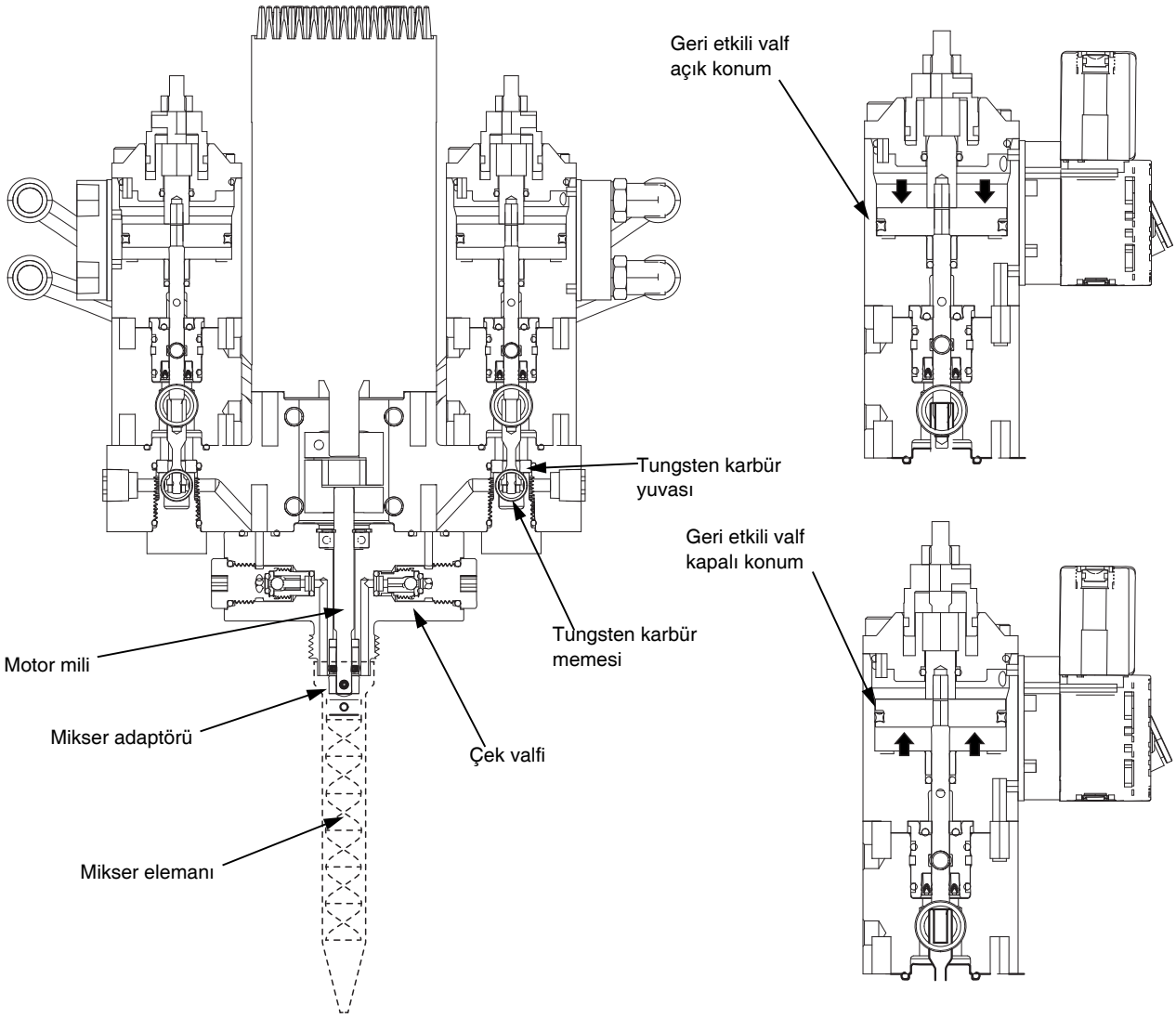

ŞEKIL 4

Çalıştırma

Voltex Dinamik Karışım Valfi ve kontrol ünitesi, ölçme cihazının ayrılmaz bir parçası olarak çalışır. Voltex kontrol ünitesi aşağıdaki entegrasyon kitleri 25T887, 25T888, 25T889 ve 25T890'dan birini kullanarak ölçme sisteminin dağıtım sinyaline bağlıdır (bkz. **Voltex Dinamik Karışım Valfi Kontrol Ünitesinin Ölçme Cihazlarına Bağlanması**, sayfa 14). Voltex kontrol ünitesi motor hızını, motor rampası süresini, hava nükleasyonu parametrelerini vb. ayarlar. Ölçme cihazı yine de malzeme dağıtımını kontrol eder. Ölçme cihazı malzeme dağıtmak için sinyal gönderdiğinde, Voltex kontrol ünitesi bu sinyali okur ve motoru hıza ve rampa süresine çevirir. Ayrıca, takılırsa hava çekirdeği için havayı açar. Ölçme cihazları dağıtımı durdurduğunda, Voltex kontrol ünitesi sinyali okur ve motoru (ve varsa hava nükleasyonunu) kapatır.

Kurulum

Voltex Dinamik Karışım Valfi ve kontrol ünitesinin kurulumuna başlamadan önce, Voltex Dinamik Karışım Valfi ve kontrol ünitesinin çeşitli kısımlarına aşina olmak için **Bileşen Tanımlaması** sayfa 8 ve **Çalışma Teorisi** sayfa 11'e bakın.

Voltex Dinamik Karışım Valfinin sorunsuz çalışmasını sağlamak için müşteriye verilen robot veya ekipmana düzgün bir şekilde monte edilmesi önemlidir.

Voltex Dinamik Karışım Valfi, kontrol ünitesi ve Graco'dan satın alınan aksesuarları nakliye hasarı için inceleyin. Eğer bir hasar varsa derhal nakliye şirketine haber verin.

Topraklama

Makine, statik kıvılcım ve elektrik çarpması riskini azaltmak için topraklanmalıdır. Elektrik veya statik kıvılcım, dumanın alev almasına veya patlamasına neden olabilir. Yanlış topraklama elektrik çarpmasına neden olabilir. Topraklama, elektrik akımı için bir çıkış yolu sunar.

Aşağıda, temel bir dolum sistemi için minimum topraklama talimatları verilmiştir. Kullanılan spesifik sistem, topraklanması gereken başka ekipman veya nesneler içerebilir. Ayrıntılı topraklama talimatları için yerel yasalar ve mevzuatları kontrol edin.

Voltex Dinamik Karışım Valfi: Tabancayı uygun şekilde topraklanmış bir malzeme hortumu ve pompa bağlantısıyla topraklayın.

Voltex Kontrol Ünitesi: Güç kablosu üzerinden topraklanır.

Pompa: Pompa el kitabına bakın.

Ölçme Cihazı: Ölçme cihazı kılavuzuna bakın.

Malzeme hortumları: Topraklama sürekliliğini sağlamak için yalnızca elektrikli iletken hortumlar kullanın. Malzeme hortumlarının elektrik direncini haftada en az bir kez kontrol edin. Toprağa karşı toplam direnç 25 megohm değerini aşarsa hortumu derhal değiştirin. Bu seviyedeki direnci ölçebilecek bir ölçüm aleti kullanın.

Akışkan besleme kabı: Yerel şartnamelere uyun.

Yıkama sırasında kullanılan solvent kovaları: Yerel şartnamelere uyun. Sadece topraklanmış zeminler üzerinde iletken metal kovalar kullanın. Kovayı, kağıt veya karton gibi iletken olmayan, topraklamada sürekliliği bozan bir yüzey üzerine koymayın.

Topraklamanın sürekliliğini korumak için temizleme veya basınç tahliyesi sırasında: Topraklamış metal kovanın içine Voltex Dinamik Karışım Valfinin metal bölümünü sıkıca tutun, ardından valfleri tetikleyin.

Güç Kablosu Kurulumu

Güç kablosu doğrudan kontrol ünitesinin yan tarafına takılır. Bkz. ŞEKIL 5.

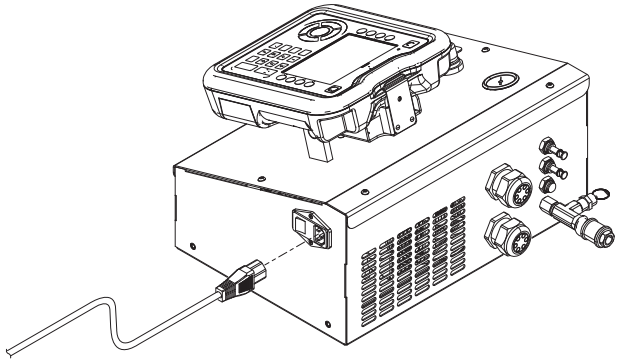

ŞEKIL 5

Parça	Açıklama
121055	KABLO, SET, ABD, MX, PR, CA, TW. 115V, 10A
121054	KABLO, SET, ABD, 250 V, 10 A, 10 FT
121056	KABLO, SET, FR, ALM, IS, NL, NO, TR, 250 V
121057	KABLO, SET, İngiltere, IE, MY, SG, 250 V, 10 A
121058	KABLO, SET, İSRAİL, 250 V, 10 A
124864	KABLO, SET, ADPTR, AVUSTRALYA, 8 FT
124861	KABLO, SET, ADPTR, İTALYA, 8 FT
124863	KABLO, SET, ADPTR, İSVİÇRE, 8 FT
124862	KABLO, SET, ADPTR, DANİMARKA, 8 FT
121060	KABLO, SET, G. AFRİKA, HİNDİSTAN, 250 V, 16 A

Voltex Dinamik Karışım Valfini Kur

Voltex Dinamik Karışım Valfinin ön ve arka montaj delik yapılandırmaları vardır. Montaj boyutları için bkz. **Voltex Dinamik Karışım Valfi Boyutları** sayfa 56.

1. Uyumlu aksesuarları takın. Aksesuarların listesi ve kurulum talimatları için, bkz. Aksesuarlar.
2. Voltex Dinamik Karışım Valfini M6-1,0 vidalarını kullanarak montaj armatürüne güvenli bir şekilde takın.
3. Malzeme besleme hatlarını valf gövdesindeki NPT girişlerine bağlayın.

4. Güç kablo demeti ve sinyal gücü konektörlerini kontrol ünitesinden motora bağlayın.

NOT: Voltex Dinamik Karışım Valfi montaj yüzüne veya armatüre monte edilirken motor kuplörü erişim açıklığını tamamen kapsayacak şekilde olmalıdır. Montaj boyutları için bkz. **Voltex Dinamik Karışım Valfi Boyutları** sayfa 56.

Kurulum için bkz. ŞEKIL 6.

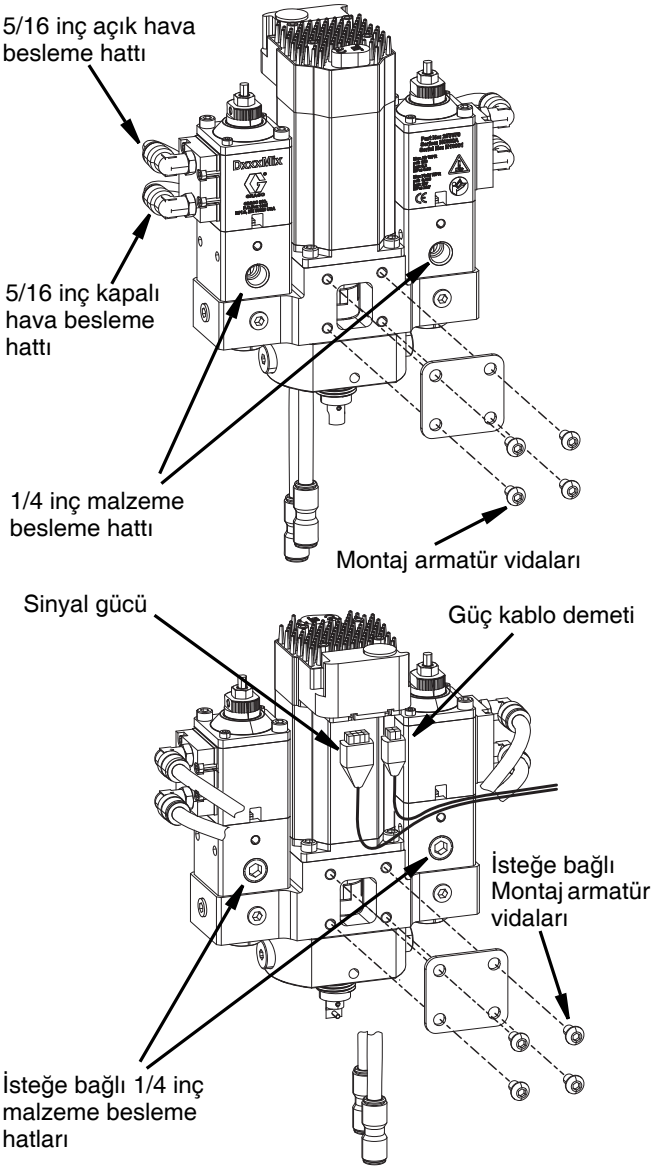

ŞEKIL 6

Kontrol Ünitesi Montajı

25T671 ve 25T672 kontrol üniteleri düz yatay yüzeye güvenli olmayan bir şekilde yerleştirilir. 25T673 ve 25T674 kontrol üniteleri yüzeyde kalıcı olarak güvenli hâle getirilir.

1. Kontrol Ünitesi için duvarda sağlam bir konum seçin. Duvarın duvara takılacak kontrol ünitesi boyutunu ve ağırlığını destekleyebileceğinden emin olun. **NOT:** Kontrol ünitelerinin yaklaşık ağırlıkları 29,7 - 32,0 lbs'dir.
2. Montaj yerinin kolay operatör erişimi için yeterli açıklığa sahip olduğundan emin olun.

Not: Bkz. **25T671, 25T672, 25T673 ve 25T674 için Kontrol Ünitesi Boyutları** sayfa 57.

Voltex Dinamik Karışım Valfi Kontrol Ünitesinin Ölçme Cihazlarına Bağlanması

Entegrasyon Kitleri

Kullanılan ölçme sistemine göre birini seçin:

EFR veya HFR için

- 25T887 – Kit, Entegrasyon, EFR/HFR, 3 m
- 25T888 – Kit, Entegrasyon, EFR/HFR, 6m

PR70

- 25T889 – Kit, Entegrasyon, PR70, 3 m
- 25T890 – Kit, Entegrasyon, PR70, 6m

EFR Kurulumu

NOT: EFR, Voltex Dinamik Karışım Valfine bağlanmak için Dolum Valfi Arayüz Kiti 26C485'e ihtiyaç duyar.

1. Dolum Valfi Arayüz Kitini gerektiği gibi EFR'ye bağlayın. Bkz. kılavuz 3A6165.
2. Dolum Valfi Arayüz Kitinden (solenoid üzerindeki bağlantı noktası 4) «Açık» etiketli hava hattını Voltex Dinamik Karışım Valfi üzerindeki «Açık» etiketli hava hattına bağlayın.
3. Dolum Valfi Arayüz Kitinden (solenoid üzerindeki bağlantı noktası 2) «Kapalı» etiketli hava hattını Voltex Dinamik Karışım Valfi üzerindeki hava hattına bağlayın.
4. Konektör bağlantısını EFR sürücüsündeki bağlantı noktası 3'ten kesin. Bkz. ŞEKIL 7, sayfa 15.

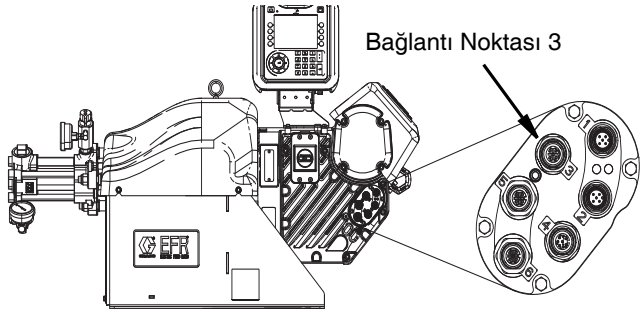

ŞEKIL 7

5. Ayırıcıyı 25T887 veya 25T888 kitinden EFR sürücüsünün bağlantı noktası 3'e bağlayın.
6. Orijinal konektörü bağlantı noktası 3'ten ayırıcıya yeniden bağlayın.
7. Kabloyu 25T887 veya 25T888 kitinden ayırıcının diğer tarafına bağlayın.
8. Kablonun diğer ucunu 25T887 veya 25T888 kitinden Voltex Dinamik Karışım Valfi kontrol ünitesindeki bölmeye bağlayın.

HFR Kurulumu

NOT: HFR, Voltex Dinamik Karışım Valfine bağlanmak için Dolum Valfi Arayüz Kiti 24D160'a ihtiyaç duyar.

1. Dolum Valfi Arayüz Kitini gerektiği gibi HFR'ye bağlayın. Bkz. kılavuz 313997.
2. Dolum Valfi Arayüz Kitinden (solenoid üzerindeki bağlantı noktası 4) «Açık» etiketli hava hattını Voltex Dinamik Karışım Valfi üzerindeki «Açık» etiketli hava hattına bağlayın.
3. Dolum Valfi Arayüz Kitinden (MCM üzerindeki bağlantı noktası 2) «Kapalı» etiketli hava hattını Voltex Dinamik Karışım Valfi üzerindeki «Kapalı» etiketli hava hattına bağlayın. Bkz. ŞEKIL 8.

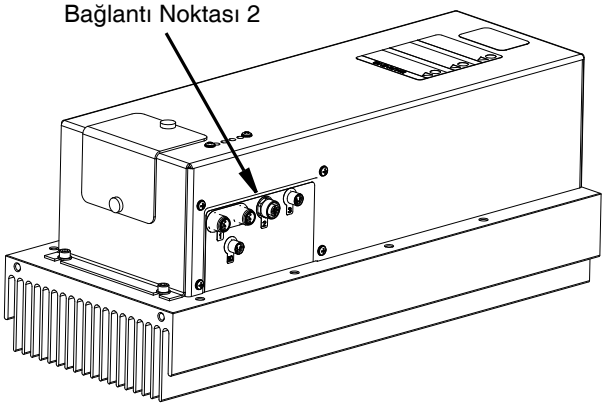

ŞEKIL 8

4. HFR motor kontrol ünitesi üzerindeki bağlantı noktası 2'den konektörü kesin.
5. Ayırıcıyı 25T887 veya 25T888 kitinden HFR motor kontrol ünitesi üzerindeki bağlantı noktası 2'ye bağlayın.
6. Orijinal konektörü bağlantı noktası 2'den ayırıcıya yeniden bağlayın.
7. Kabloyu 25T887 veya 25T888 kitinden ayırıcının diğer tarafına bağlayın.
8. Kablonun diğer ucunu 25T887 veya 25T888 kitinden Voltex Dinamik Karışım Valfi kontrol ünitesindeki bölmeye bağlayın.

PR70 Kurulumu

1. PR70'den «Açık» etiketli valf hava hattını «Açık» etiketli Voltex Dinamik Karışım Valfi hava hattına bağlayın.
2. PR70'den «Kapalı» etiketli valf hava hattını «Kapalı» etiketli Voltex Dinamik Karışım Valfi hava hattına bağlayın.
3. PR70 kapağını sökün.
4. FCM 1'deki bağlantı noktası 5'ten konektörü ayırın. Bkz. ŞEKIL 9.

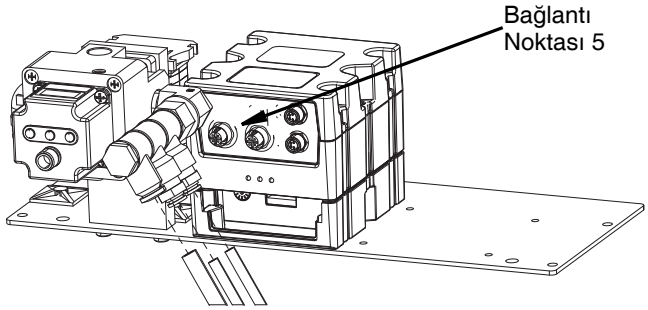

ŞEKIL 9

5. Ayırıcıyı 25T889 veya 25T890 kitinden FCM 1'deki bağlantı noktası 5'e bağlayın
6. Orijinal konektörü bağlantı noktası 5'ten ayırıcının bir tarafına yeniden bağlayın.
7. Kabloyu 25T889 veya 25T890 kitinden ayırıcıya bağlayın. Diğer ucu Voltex Dinamik Karışım Valfi kontrol ünitesindeki bölmeye bağlayın.
8. PR70 kapağını takın.

Strok Ayarı

Valfin üstündeki Ayarlama Somunu (C), dolum valfinin açılacağı mesafeyi ayarlayabilir. Bu, uçtan ve yuvadan malzeme akışını kısıtlar.

1. Valfin üstündeki kilit somunu (U) gevşetin.
2. Valfin açıldığı mesafeyi azaltmak üzere ayarlama somununu (C) saat yönünün tersine çevirin.

3. Ayarlama somununu (C) yavaşça açın ve ardından istenen akışa ulaşılana kadar hava basıncını çevirin.
4. Ayarlama somununu (C) yerinde tutmak için kilit somununu (U) sıkın. Bkz. ŞEKIL 10.

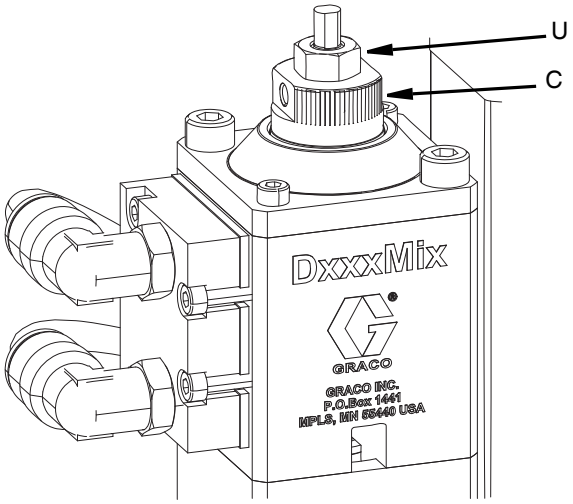

ŞEKIL 10

Çıkış Ağzının Takılması

Çıkış Ağzı, basınçlar her iki malzeme komponentini dengeleyecek ve uygulama için gereken akışı sınırlamayacak şekilde boyutlandırılmalıdır. İlk kurulum için, tüm farklı orifis boyutları ve daha fazla O-halkaları içeren kit mevcuttur. Bu kit ve bağımsız çıkış ağızları Graco Inc'den satın alınabilir ve bu kılavuzun Aksesuarlar bölümünde listelendiği gibi mevcuttur.

1. 5 mm'lik alyan anahtarı kullanarak, çek valfi gövdesini çıkarın (110).
2. Şurada gösterildiği gibi çıkış ağzını çek valf çıkış ağzı kilit mandalına yerleştirin:ŞEKIL 11.

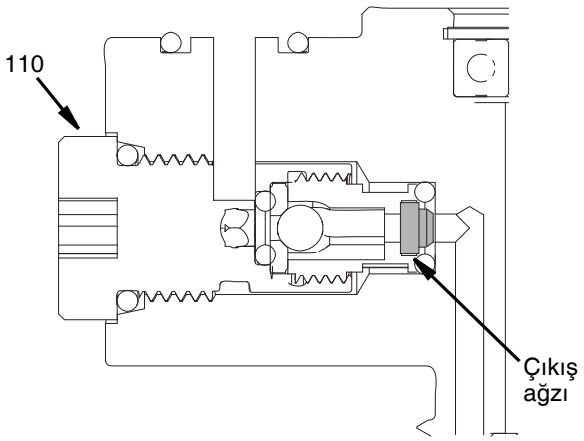

ŞEKIL 11

3. Çıkış ağzını monte edin, valf gövdesini kontrol edin (110).
4. Her iki malzeme komponenti tarafı için tekrarlayın.
5. Malzemeyi valften geçirin.
   a. Basınç gerekenden yüksekse, çıkış ağzının boyutunu büyütün.
   b. Basınç gerekenden daha düşükse, çıkış ağzının boyutunu küçültün.

ADM'nin Ayarlanması

1. 2,5 mm alyan anahtarı kullanarak ADM montaj braketlerinde her iki ayar vidasını da gevşetin. Bkz. ŞEKIL 12.

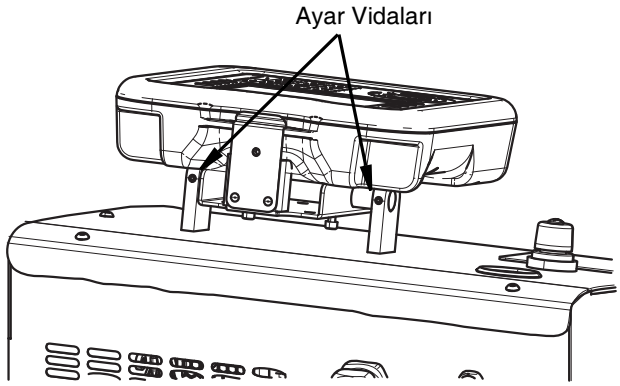

ŞEKIL 12

2. Daha iyi görüntüleme için ADM'nin açısını ayarlayın. Bkz. ŞEKIL 13.

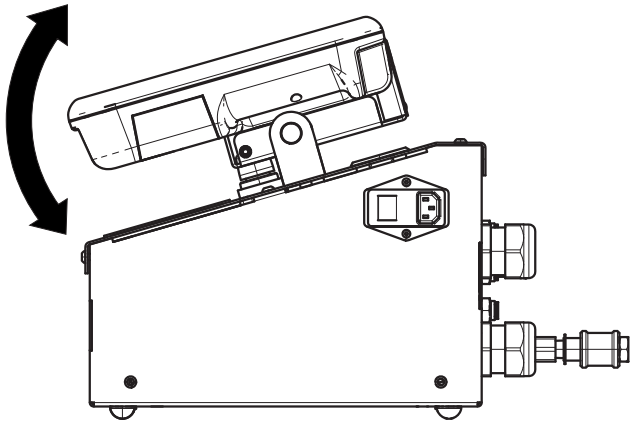

ŞEKIL 13

3. 2,5 mm alyan anahtarı kullanarak ADM montaj braketlerinde her iki set vidasını da sıkın.

Ekipmanı Kullanmadan Önce Yıkayın

Ekipman, parçaları korumak için akışkan kanallarında bırakılmış olan hafif yağla test edilmiştir. Sıvının yağla kirlenmesini önlemek için ekipmanı kullanmadan önce uygun bir solventle yıkayın. Bkz. **Voltex Dinamik Karışım Valfinin Temizlenmesi**, sayfa 22.

Ayar

Basınçlı sıvıdan (cilde nüfuz etme gibi) veya sıvı sıçramasından kaynaklı yaralanmaları önlemek için sisteminizdeki tüm bileşenlerin, sistemin ulaşabileceği maksimum basınca uygun değerlerde olduğundan emin olun. Pompa maksimum basıncın altında çalıştırılsa bile tüm bileşenler maksimum basınca uygun değerlerde olmalıdır.

İKAZ

ADM düğmelerinin hasar görmesini önlemek için düğmelere kalem, plastik kart veya tırnak gibi keskin nesnelerle basmayın.

İKAZ

Sistemdeki bileşenlerin hasar görmesini önlemek için tüm bileşenler, sistemin ulaşabileceği maksimum basınca uygun değerlerde olması gerekir.

Voltex Dinamik Karışım Valfi Menüsü

Voltex Dinamik Karışım Valfi Menüsü ekranları, sistemin doğru şekilde çalışmasına ve bakımının uygun şekilde gerçekleştirilmesine yardımcı olacak ayarlara erişim sağlar. Bu işlevler, ADM Aktif veya Sistem KAPALI Modundayken gerçekleştirilebilir.

1. Sisteme güç sağlayın ve kontrol ünitesi güç anahtarını açarak ADM'yi açın (210).
2. Voltex Dinamik Karışım Valfi menüsü ekranlarına gitmek için herhangi bir çalışma ekranından ADM'yi açmak için 🔒 tuşuna (BG) basın. Referans **Gelişmiş Görüntüleme Modülü (ADM)**, sayfa 10.

Ana Menü

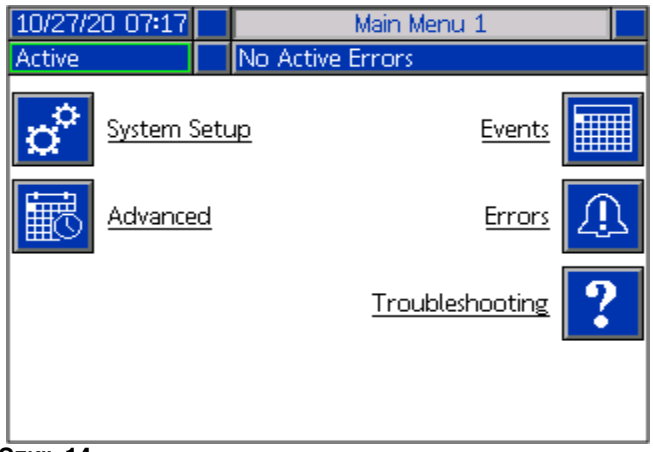

ŞEKIL 14

Bir parola ayarlarsanız menü, değiştirilebilecek parametreler içeren menü seçenekleri üzerinde kırmızı kilit simgeleriyle görüntülenir. Bkz. ŞEKIL 15. Bu ekranlara erişmek için sorulduğunda parolanızı girin. Kırmızı kilit simgeleri bulunmayan seçenekler görüntülenebilecek, ancak değiştirilemeyecek bilgiler içerir, bu nedenle parola gerektirmez. Parolanın ayarlanması hakkında bilgi için bkz. **Gelişmiş Ayar** Ekranı 1, sayfa 18.

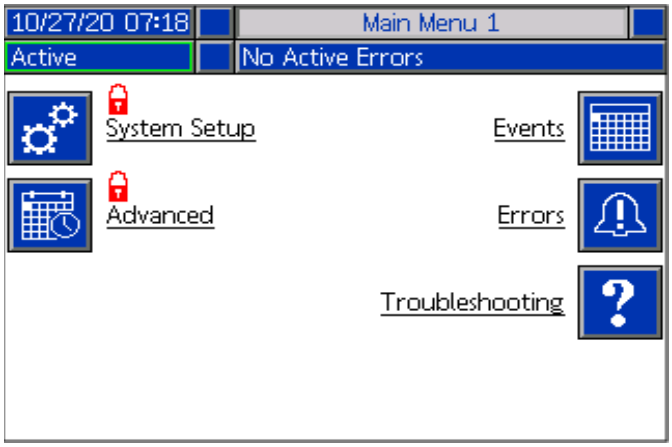

ŞEKIL 15

Voltex Dinamik Karışım Valfi Sistemi Ayar Ekranı

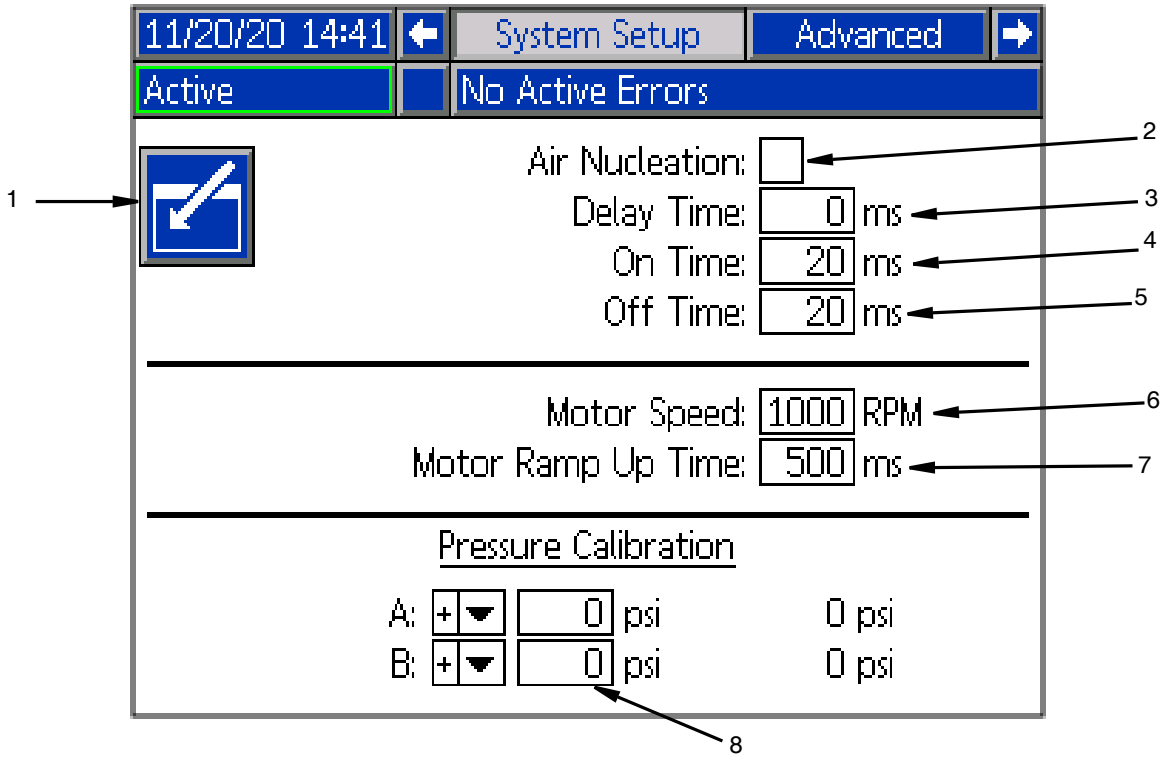

ŞEKIL 16

NOT: Aşağıdaki menü seçimlerinden birini seçmek için gezinme düğmelerini (BH) kullanın. Bu seçimi etkinleştirmek için enter tuşuna (BF) basın. Ekran ADM menüsü için referans **Gelişmiş Görüntüleme Modülü (ADM)**, sayfa 10.

1. **Düzenleme Modu:** Ekran düzenleme moduna girmek veya bu moddan çıkmak için seçin. Simge, düzenleme modundayken gri, kapatıldığında ise mavidir.
2. **Hava Nükleasyonu:** Bu hava nükleasyonu solenoid valfini sağlar. Bu döngüler karışık malzeme içine doz havasını dağıtırken gerçekleşir.
3. **Gecikme Süresi:** Hava nükleasyonu valfinin açık ve kapalı kalma süresi arasında geçiş yapmadan önceki süre.
4. **Açık Kalma Süresi:** Hava nükleasyonu valfinin kapanmadan önce açık kaldığı süre.
5. **Kapalı Kalma Süresi:** Hava nükleasyonu valfi geri açılmadan önce kapalı kalma süresi.
6. **Motor Hızı:** Motorun çalışacağı RPM'ler. Motor RPM Ayar Noktası parola kullanılarak kilitlenebilir.
7. **Motor Rampası Açık Kalma Süresi:** Bu, motorun RPM ayar noktasına ulaşmak için gereken milisaniye cinsinden süresini değiştirir. **NOT:** 100 ms en hızlı ivme ve 9000 ms en yavaş ivmedir. Amaç denemek ve daha yavaş bir ivme ile mikserlerin frenlenmesini önlemektir. Örnek: 500 ms = 4400 RPM'nin RPM ayar noktasına ulaşmak için yarım saniye.
8. **Basınç Kalibrasyonu:**

NOT: Pompa transdüser ofseti ve valf transdüser ofseti Kalibrasyon bölümünde gösterilir.

a. Valf basınç boşaltma işlevini kullanarak sistemdeki basıncı boşaltın. Bkz. **Basınç Tahliye Prosedürü**, sayfa 22.

a. Düzenleme modu tuşuna basın.

b. Ofsetleri otomatik olarak sıfırlamak için tuşuna basın. Değerleri manuel olarak değiştirebilir ve açılır menüden kalibrasyon için uygun şekilde eksi veya artı öğesini seçebilirsiniz.

c. Değişikliklerinizi kaydetmek ve düzenleme modundan çıkmak için tuşuna basın.

Gelişmiş Ayar

Menü ekranına değiştirmek için ADM yönlü tuş takımını (BH) kullanın. Gelişmiş Ayar ekranlarına erişmek için yazılım tuşuna basın. Bu işlev, Voltex dinamik valf sistemi için çalıştırma ayarlarını yapılandırmanızı sağlar.

Gelişmiş Ayar Ekranı 1

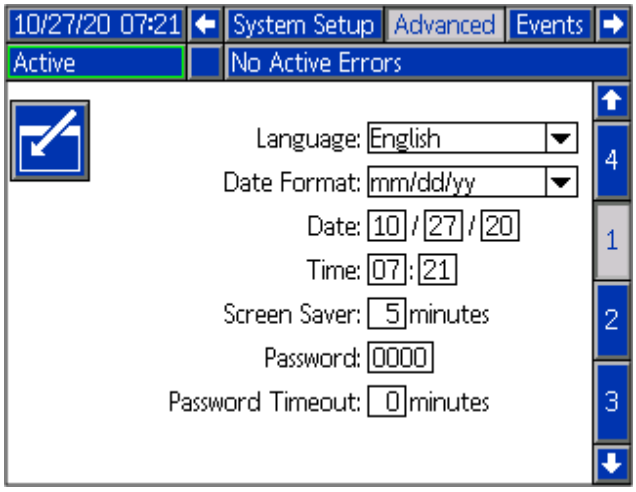

1. Düzenleme moduna girmek için yazılım tuşuna basın.
2. Açılır menüden dili seçin. Seçilebilecek diller şunlardır; İngilizce, İspanyolca, Fransızca, Almanca, geleneksel Çince, Japonca, Korece, Portekizce, İtalyanca ve Rusçadır.
3. Açılır menüden tarih biçimi seçin. Seçilebilecek biçimler şunlardır; aa/gg/yy, gg/aa/yy, yy/aa/gg.
4. Tarih alanına ay, gün ve yıl değerlerini iki basamaklı rakam olarak girin.
5. Saat alanına 24 saat biçiminde saat ve dakika için sayısal değerler girin.
6. Ekran koruyucu, ekranın arka aydınlatmasını kapalı konuma getirmeden önce işlem yapılmadan geçen süreyi dakika cinsinden girin. Sürekli açık kalmasını istiyorsanız O girin. Ekran koruyucu devre dışı bırakmak için herhangi bir tuşa basın.
7. Parola için 0001 ile 9999 arasında bir sayı girin. Parolayı kaldırmak için parolayı 0000 olarak değiştirin. Bu, parola işlevini devre dışı bırakır.

NOT: Parola kullanıyorsanız bazı menü seçeneklerine erişilmesi için parola girilmesi gerekir. Parola zaman aşımı için dakika cinsinden bir süre girin; böylece parola girmenize gerek kalmadan çalışma ve ayar ekranları arasında geçici olarak gezinebilirsiniz.

Gelişmiş Ayar Ekranı 2

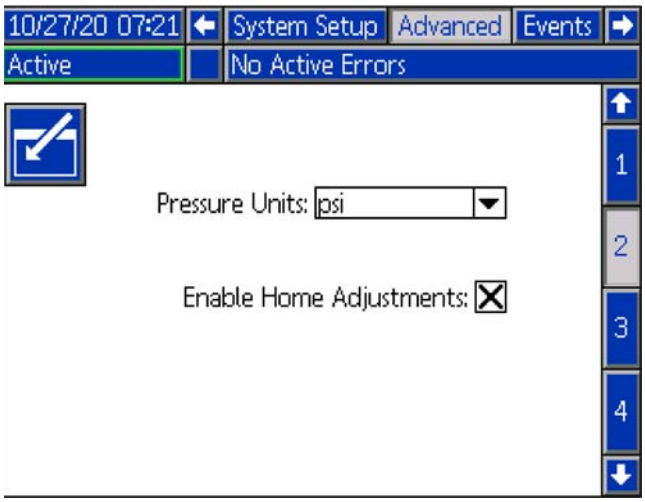

1. Düzenleme moduna girmek için yazılım tuşuna basın.
2. Basınç üniteleri için psi, bar ve MPa arasından seçim yapın.
3. Ana Sayfa Ayarlarını Etkinleştir kutusunu işaretleyerek veya işaretini kaldırarak çalışma ekranı ayarlamalarını etkinleştirin veya devre dışı bırakın. Kutunun işaretini kaldırarak, motor hızı ve rampa açık kalma süresi çalışma ekranından değiştirilemez
4. Değişikliklerinizi kaydetmek ve düzenleme modundan çıkmak için yazılım tuşuna basın.

Gelişmiş Ayar Ekranı 3

Gelişmiş Ekran 3'e geçmek için ADM Yönlü Tuş Takımını (CH) kullanın. Bu ekrandaki parametreler USB indirmeleri ile ilgilidir.

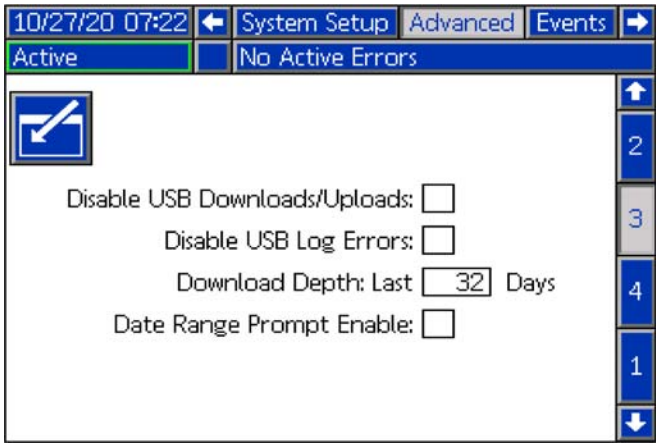

1. Düzenleme moduna girmek için yazılım tuşuna basın.
2. USB sürücüsü takıldığında USB indirmeleri otomatik olarak başlar. USB indirme / yükleme kutusunu devre dışı bırakmak için tuşunu kullanın.
3. ADM'de USB kayıt defteri hatalarının oluşturulmasını istemiyorsanız, USB kayıt defteri hatalarını devre dışı bırak kutusundaki bu özelliği devre dışı bırakmak için tuşunu kullanın.
4. Son yükleme derinliği özelliği için, istenen gün sayısını girmek için tuş takımını ve tuşu kullanarak istenen indirme derinliğini ayarlayın. Bu kayıtlar, USB kayıt defterlerinde kaç günlük pompa verisinin saklanacağını belirtir. Kayıt defterleri dolduğunda en eski kaydın üzerine yazılır.
5. USB sürücü takıldığında indirilecek verilerin zaman aralığını etkinleştirmek için veri aralığı etkinleştirme kutusunda tuşunu kullanın.
6. Değişikliklerinizi kaydetmek ve düzenleme modundan çıkmak için yazılım tuşuna basın.

Gelişmiş Ayar Ekranı 4

Gelişmiş Ekran 4'e geçmek için ADM Yönlü Tuş Takımını (CH) kullanın.

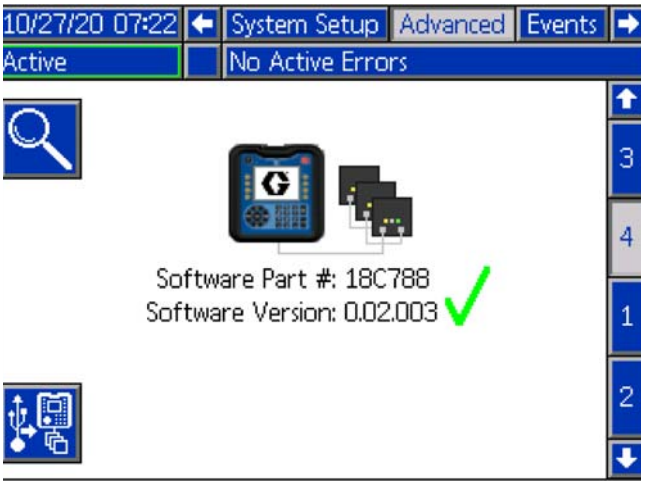

Bu ekran, sistemde kullanılan yazılım sürümünü görüntülemek için kullanılabilir. Ek olarak, bu ekran, sistem yazılımını en son yazılım ve Graco siyah token ile USB sürücü kullanarak güncellemek için kullanılır. En son yazılımı Help.graco.com adresinden temin edebilirsiniz.

Bu ekranın ayrıntılı bir açıklaması için ADM Token Sistem İçi Programlama kılavuzuna bakın. Bkz. **İlgili Kılavuzlar**, sayfa 3.

Hata ve Olaylar Ekranı

Olay kayıt defteri Ekranı

Olay günlüğüne erişmek için Ana Menü ekranı 1'deki yazılım tuşuna basın. Bu ekranda, sistemde oluşan tüm olayların Tarihi, Saati, Olay Kodu ve Açıklaması gösterilir. Her birinde 10 olayın bulunduğu 20 sayfa vardır. Son 200 olay gösterilir. Sayfalar arasında gezinmek için ADM yönlü tuş takımını (BH) kullanın.

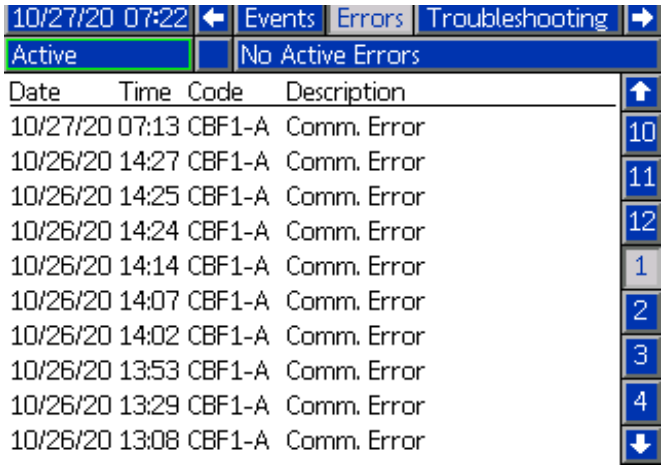

Hata Kayıt Defteri Ekranı

Hata kayıt defterine erişmek için Ana Menü ekranı 1'deyken yazılım tuşuna basın. Bu ekranda sistemde meydana gelen tüm hataların Tarihi, Saati, Hata Kodu ve Açıklaması gösterilir. Her birinde 10 olayın bulunduğu 20 sayfa vardır. Son 200 hata gösterilir. Sayfalar arasında gezinmek için ADM yönlü tuş takımını (BH) kullanın.

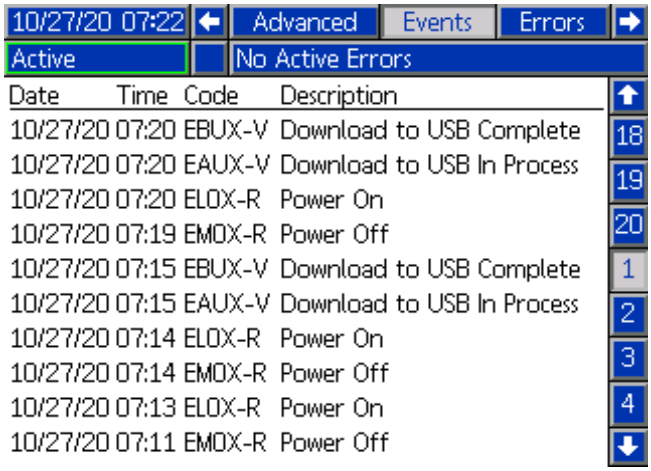

Hava Nükleasyonu İşlemi (İsteğe Bağlı)

Not: Bkz. **Hava Nükleasyonu Kiti 25T717**, sayfa 52.

1. Regülatör düğmesini çevirerek hava basıncını istenilen basınca ayarlayın. Basınç, düğmenin saat yönünde çevrilmesiyle artırılacak ve düğmenin saat yönünün tersine çevrilmesiyle azalacaktır.
   a. Akışkan basıncı hava basıncından büyükse, hava ana muhafazaya akmaz.
   b. Sıvının hava nükleasyonu kitine geri dönememesi için çek valfi takılır.
2. Debi ayar düğmesini akışı artırmak için saat yönünde veya akışı azaltmak için saat yönünün tersine çevirerek debiyi ayarlayın. Bkz. ŞEKIL 17.

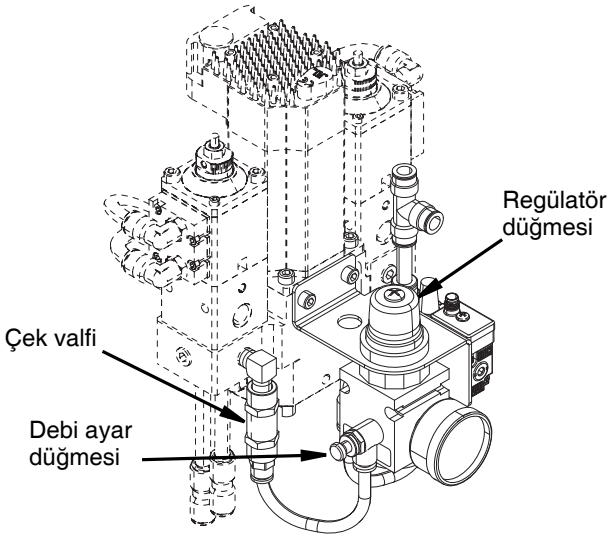

ŞEKIL 17

3. Hava nükleasyonu özelliğini etkinleştirmek için ADM'nin sistem ayar ekranındaki onay kutusunu işaretleyin. Hava nükleasyonu sadece sistem dağıtılırken aktif olarak çalışacaktır.
4. Hava nükleasyonunu devre dışı bırakmak için ADM'nin sistem kurulum sayfasındaki onay kutusunun işaretlerini kaldırın.

Çalışma ve Yazılım

Basınç Tahliye Prosedürü

Bu sembolü her gördüğünüzde Basınç Tahliye Prosedürünü uygulayın.

Basınç manuel olarak tahliye edilmediği sürece bu makine basınç altındadır. Basınçlı sıvıdan (cilde nüfuz etme gibi), sıvı sıçramasından ve hareketli parçalardan kaynaklanan ciddi yaralanmaları önlemeye yardımcı olması için, püskürtme işlemini bıraktığınızda ve ekipmanı temizlemeden, kontrol etmeden veya ekipmanın bakımını yapmadan önce Basınç Tahliye Prosedürü'nü uygulayın.

Bu prosedür basıncın Voltex Dinamik Karışım Valfinden nasıl tahliye edileceğini açıklar. Basıncın sistemin tamamından tahliye edilmesiyle ilgili talimatlar için uygun besleme sistemi kılavuzuna bakın.

1. Malzeme beslemesini kapatın.
2. Voltex Dinamik Karışım Valfini ölçme cihazı ile topraklanmış metal atık konteynerine geçirerek her iki malzeme tarafının akışkan basıncını hafifletin.
3. Kontrol ünitesi üzerindeki hava regülatörünü (AF, sayfa 9) kapatarak hava hatlarında bulunan tüm hava basıncını salın.
4. Valf ucu veya akışkan hortumu tıkalıysa veya yukarıdaki adımları uyguladıktan sonra basınç tam olarak tahliye edilmemişse:
   a. Basıncı kademeli olarak tahliye etmek için NPT giriş bağlantı elemanını Voltex Dinamik Karışım Valfi gövdesinden veya hortum ucu kaplininden çok yavaşça gevşetin.
   b. Kaplini veya bağlantı elemanını tamamen gevşetin.
   c. Hortumdaki ve uçtaki tıkanıklığı temizleyin.

Kapatma

Uzun bir süre için kapatırken:

1. Bkz. **Basınç Tahliye Prosedürü**, sayfa 22.
2. Ayrıca valfin gücünü kaldıracak kontrol ünitesini kapatın.
3. Verilen gece kapağını (138) kullanarak gece kapağını valfin çıkışına yerleştirin.
4. Gece kapağı somunu sabitleyin ve elinizle sıkın.

Voltex Dinamik Karışım Valfinin Temizlenmesi

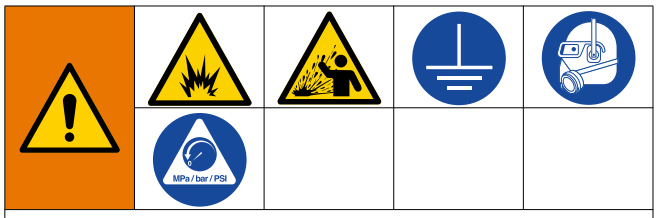

Yangın ve patlama riskinin önüne geçmek için mutlaka ekipmanın ve atık konteynerinin topraklamasını yapın. Statik kıvılcımları ve sıçrama kaynaklı yaralanmaları engellemek için, mutlaka mümkün olan en düşük basınçla yıkayın.

- Malzemeleri değiştirmeden önce, akışkan ekipmanın içinde kurumadan önce, günün sonunda, depolamadan önce ve ekipmanı onarmadan önce yıkayın.
- Mümkün olan en düşük basınçta yıkayın. Konektörlerde sızıntı olup olmadığını kontrol edin ve gerekiyorsa sıkın.
- Dağıtılan akışkan ve ekipmandaki ıslak parçalar ile uyumlu bir akışkanla yıkayın.

1. **Basınç Tahliye Prosedürü** uygulayın, sayfa 22.
2. Besleme pompasını mümkün olan en düşük akışkan basıncına ayarlayın ve ölçme cihazındaki pompayı çalıştırın.
3. Voltex Dinamik Karışım Valfi metal kısmını topraklanmış metal bir kovaya sıkıca bastırın. Voltex Dinamik Karışım Valfini temiz solvent dağıtılana kadar ölçme cihazı aracılığıyla başlatın.

Çalıştırma Ekranı İşlemi

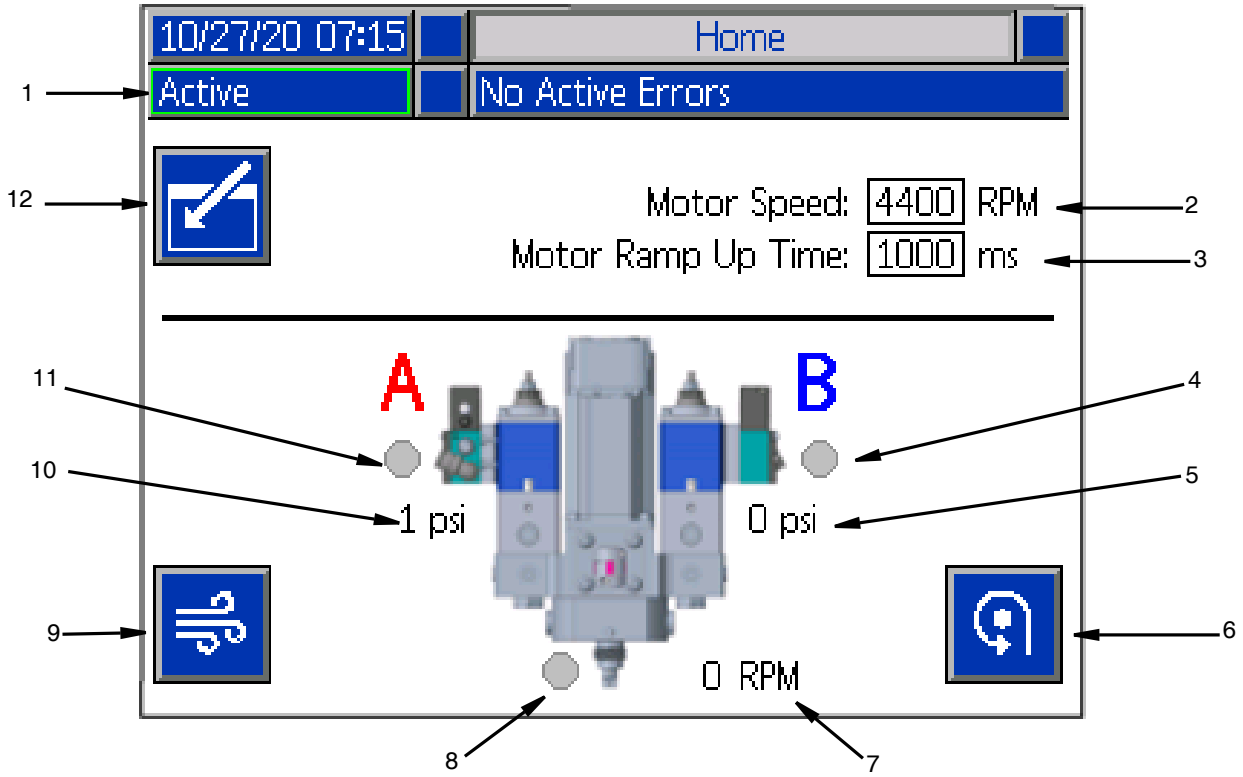

ŞEKIL 18

1. **Sistem Durumu:** Aktif olarak gösterilen yeşil çerçeve, sistemin çalışmaya hazır olduğu anlamına gelir. Sistem Kapalı olarak gösterilen sarı çerçeve, sistemin kapalı olduğu anlamına gelir.
2. **Motor RPM Ayar Noktası:** Motorun çalışacağı RPM'ler. Motor RPM Ayar Noktası kilitli olabilir ve parola gerektirebilir.
3. **Motor Rampası Açık Kalma Süresi:** Bu, motorun RPM ayar noktasına ulaşmak için gereken milisaniye cinsinden süresini değiştirir. **NOT:** 100 ms en hızlı ivme ve 9000 ms en yavaş ivmedir. Amaç denemek ve daha yavaş bir ivme ile mikserlerin frenlenmesini önlemektir. Örnek: 500 ms = 4400 RPM'nin RPM ayar noktasına ulaşmak için yarım saniye.
4. **(B) Valf Durumu:** Dolum sistemi valf sinyalini açtığında simge yeşile döner. Dolum sistemi kapalıyken simge griye döner.
5. **(B) Valf Basıncı:** Basınç transdüseri kiti takılıysa, metin ekranda görünür ve basıncı görüntüler. Transdüser fişinin sökülmesi işleminde hata yoktur.
6. **Manuel Motor:** Bu düğme, motorun RPM ayar noktasında ADM tarafından açık olmasını sağlar.
7. **Motor Gerçek RPM:** Rampa sırasında motorun hangi hızda olduğunu gösterir. Motordan doğrudan geri bildirim değildir.
8. **Hava nükleasyonu valf göstergesi:** Hava nükleasyonu etkinse ve valf açıksa simge yeşile döner. Valf kapalıyken griye döner.
9. **Hava Boşaltma düğmesi:** Mikserdeki malzemeyi tahliye etmek için hava nükleasyonu valfini süresiz olarak açacaktır.
10. **(A) Valf Basıncı:** Basınç transdüseri kiti takılıysa, metin ekranda görünür ve basıncı görüntüler. Transdüser fişinin sökülmesi işleminde hata yoktur.
11. **(A) Valf Durumu:** Dolum sistemi valf sinyalini verdiğinde açar.
12. **Düzenleme Modu:** Ekran düzenleme moduna girmek veya bu moddan çıkmak için seçin. Simge, düzenleme modundayken gri, kapatıldığında ise mavidir.

Bakım

Basınçlı sıvıdan ciddi yaralanmaları önlemeye yardımcı olmak için, ekipmanı temizlemeden, kontrol etmeden veya bakımını yapmadan önce **Basınç Tahliye Prosedürü**nü kullanarak basıncı tahliye edin.

NOT: Sökmeden önce, tüm yedek parçaların mevcut olduğundan (yeni olanlar teslim edilen açılmamış paketinde) ve diğer parçaların iyice temizlendiğinden emin olun. Yağlayıcı ve diş kilitleme bileşiği de mevcut olmalıdır.

Voltex Dinamik Karışım Valfi malzeme hatlarını ve hava hatlarını en az haftada bir inceleyin. Sızıntıları ve diğer görünür hasarları kontrol edin.

Aşağıdaki tablolarda tipik kullanım için tavsiye edilen bakım prosedürleri ve sıklıkları listelenmiştir. Bakım işlemi mekanik ve elektrik görevler şeklinde ayrılır.

Tablo 1: Mekanik

Haftalık Görev
Sızıntı olup olmadığını kontrol edin
*Hortumlarda aşınma olup olmadığını kontrol edin
*Malzeme bağlantılarını kontrol edin/sıkılaştırın
*Hava bağlantılarını kontrol edin/sıkılaştırın
*Montaj donanımı bağlantılarını kontrol edin/sıkılaştırın

** Otomasyondan hareket olduğunu varsayar.*

Tablo 2: Elektrik

Görev
Kabloları aşınma yönünden kontrol edin
Kablo bağlantılarını doğrulayın

Önleyici Bakım

Mikser Değiştirme

1. Bkz. **Basınç Tahliye Prosedürü**, sayfa 22.
2. **Voltex Dinamik Karışım Valfinin Temizlenmesi** sayfa 22'yi izleyin.
3. Sağ üstteki kırmızı düğmeye basarak ADM'yi devre dışı bırakın. Bkz. ŞEKIL 19.

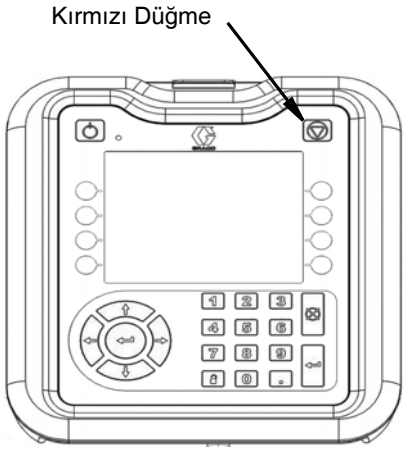

ŞEKIL 19

4. Voltex Dinamik Karışım Valfinden alüminyum mikser koruyucusunu çıkarın. Bkz. ŞEKIL 20.

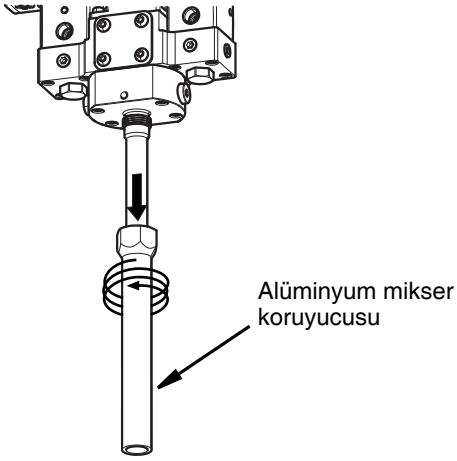

ŞEKIL 20

5. Mikser kapağını mikser elemanlarından kaydırın. Bkz. ŞEKIL 21.

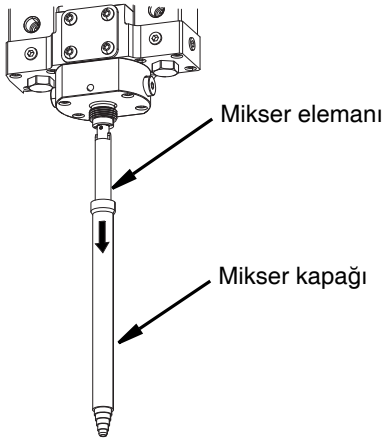

ŞEKIL 21

6. Mikser elemanını mikser adaptöründen çıkarın. Bkz. ŞEKIL 22.

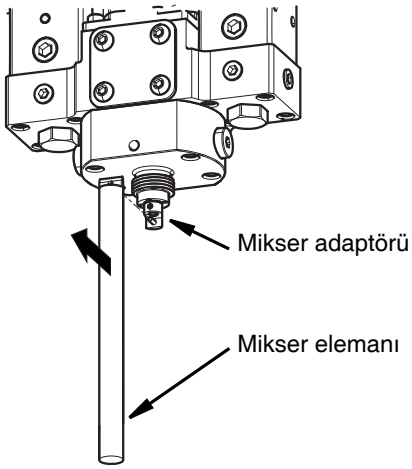

ŞEKIL 22

7. Nozülün ucunu uyumlu solvent ile temizleyin. Oran kontrolü nozül saatli denetim deliğinde malzeme olmadığından emin olun. Bkz. ŞEKIL 23.

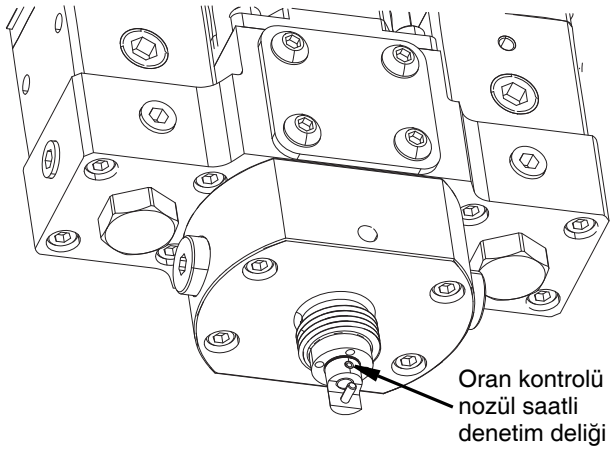

ŞEKIL 23

8. Mikser adaptörüne yeni bir mikser yerleştirin.
9. Mikser kapağını mikserin üzerine itin ve nozüle sabitleyin.
10. Alüminyum mikser koruyucusunu mikserin üzerine takın ve sıkın.
11. Sol üst güç düğmesine basarak ADM'yi etkinleştirin. Bkz. ŞEKIL 24.

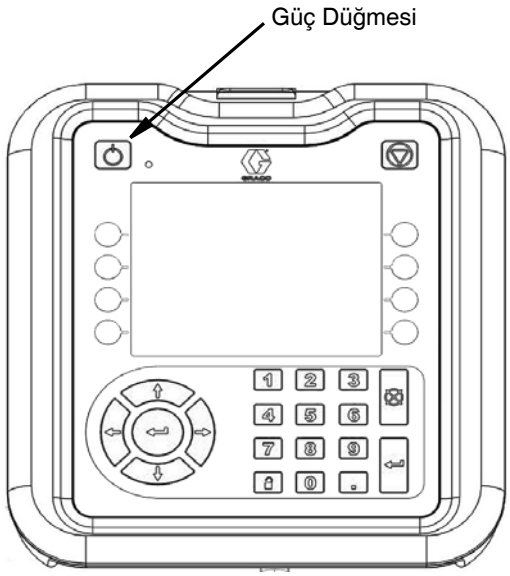

ŞEKIL 24

Geri Dönüştürme ve Bertaraf

Ürün Ömrü Sonu

Ürünün kullanım ömrü sona erdiğinde sökün ve sorumlu bir şekilde bertaraf edin.

- **Basınç Tahliye Prosedürü**, Sayfa 22'deki talimatları uygulayın.
- Sıvıları boşaltın ve ilgili yönetmeliklere uygun olarak tahliye edin. Malzeme üreticisinin Güvenlik Bilgi Formuna bakın.
- Devre kartlarını ve diğer elektronik bileşenleri sökün. İlgili yönetmeliklere uygun olarak geri dönüştürün.
- Ürünün geri kalan kısmını bir geri dönüştürme tesisine gönderin.

Sorun Giderme

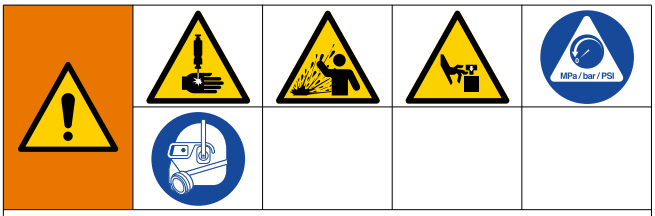

SİSTEMİ UZAKTAN ETKİNLEŞTİRME TEHLİKESİ

Makinenin uzaktan çalıştırılmasından kaynaklı yaralanmayı önlemek için sorun giderme işleminden önce aşağıdaki adımları uygulayın. Böylece, şebeke veya ekran modülünden gönderilen komutların ölçme cihazını çalıştırmasını önleyecektir.

1. Voltex Dinamik Karışım Valfini kontrol etmeden veya onarmadan önce **Basınç Tahliye Prosedürü**, sayfa 22 bölümünü uygulayın.

Hataları Görüntüleme

Sorun Giderme ekranına erişmek için Ana Menü ekranındayken yazılım tuşuna basın.

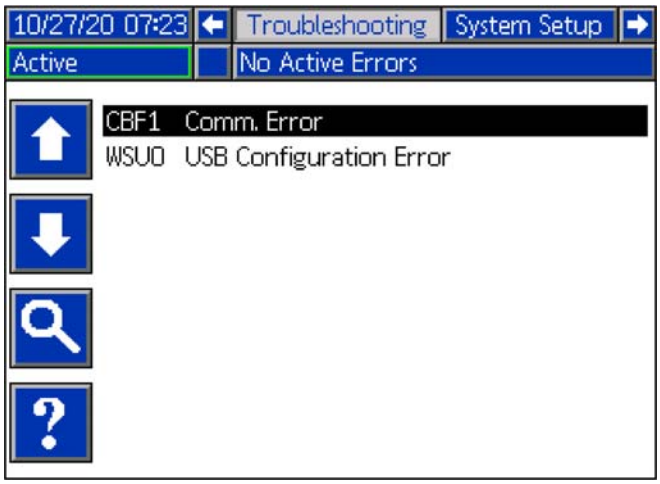

Bu ekranda hata kodları ve açıklamalarıyla birlikte hataların bir listesi görüntülenir. Listede gezinmek ve bir hata seçmek için ok tuşlarını kullanın. Seçilen hata için QR Kod ekranına geçmek için tuşuna basın. Bkz. **Hata Kodlarıyla Sorun Giderme**, sayfa 28.

Bir hatayı hata koduna göre aramanıza izin veren tuş takımı ekranına gitmek için yazılım tuşuna basın. Hata kodunu girin ve ardından QR Kodu ekranına gitmek için tuşuna basın.

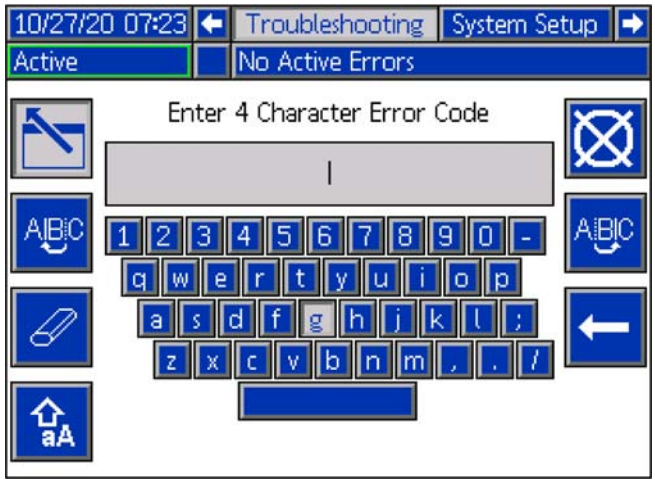

Hata Kodu Bulucu

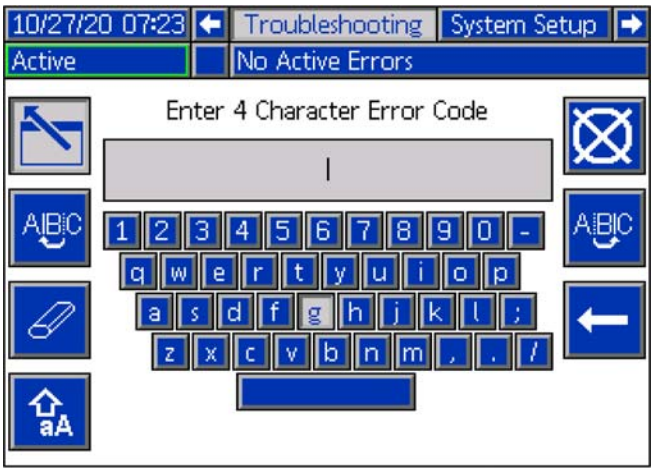

Harfleri seçmek üzere klavyede gezinmek için ve tuşlarını kullanın.

tuşuna her basıldığında büyük ve küçük harf arasında geçiş yapılır.

tuşu, girdiğiniz her şeyi siler.

tuşu her defasında bir harfi silmek için geri tuşu gibi çalışır.

Adı kaydetmek ve klavye ekranından çıkmak için tuşuna basın. Kaydetmeden ekrandan çıkmak için tuşuna basın. Her iki eylem de Sorun giderme ekranına geri döner.

Hata Kodlarıyla Sorun Giderme

Bir hata oluştuğunda, hata bilgileri ekranında etkin hata kodu ve açıklaması görüntülenir.

Hata kodları, USB olay günlüklerine kaydedilir ve ADM'de Hata, Olaylar ve Sorun Giderme ekranlarında görüntülenir.

Karşılaşılabilecek üç tür arıza vardır. Hatalar ekranda ve de ışık kulesinde (opsiyonel) görüntülenir.

Alarmlar ile belirtilir. Bu durum, işlem açısından kritik olan bir parametrenin, sistemin durmasını gerektiren bir seviyeye ulaştığını belirtir. Alarmla hemen ilgilenilmesi gerekir.

Sapmalar ile belirtilir. Bu durum, işlem açısından kritik olan bir parametrenin, ilgilenilmesini gerektiren, ancak o anda sistemin durdurulması için yeterli olmayan bir seviyeye ulaştığını belirtir.

Öneriler ile belirtilir. Bu durum, işlem açısından acilen kritik olmayan bir parametreyi belirtir. İlerde daha ciddi sorunları önlemek için ilgilenilmesi gereken bir uyarı.

Hata kodlarını kullanarak sorun gidermek için:

1. Aktif hatayla ilgili yardım için «Bu Hatayla İlgili Yardım» ibaresinin yanındaki tuşa basın.

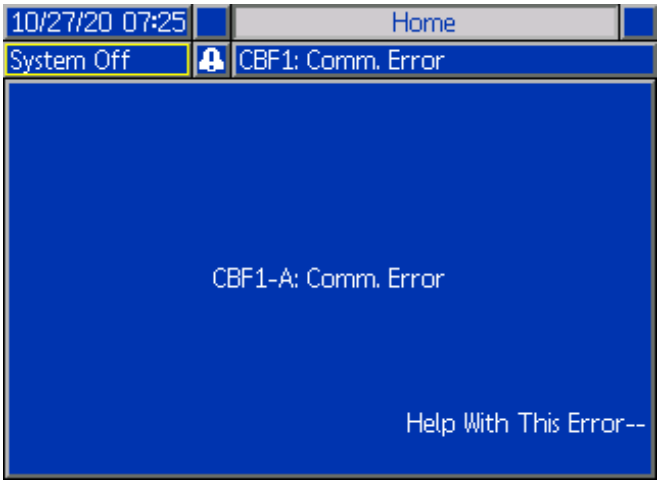

2. QR Kodu ekranı görüntülenir. Doğrudan etkin hata koduna yönelik çevrimiçi sorun giderme olanağına yönlendirilmek için QR kodunu akıllı telefonunuzla tarayın.

NOT: Her bir hata koduna ilişkin nedenler ve çözümleri için bkz. **Hata Kodları** tablosu, sayfa 29**.** Ayrıca, Graco Teknik Destek bölümünü arayabilir veya şu web sitesini ziyaret edebilirsiniz: http://help.graco.com/

Hata Kodları

Karşılaşılabilecek üç tür arıza vardır. Hatalar ekranın yanı sıra isteğe bağlı Işık Kulesinde de belirtilebilir.

Alarmlar ile belirtilir. Bu koşul süreç açısından kritik önemdeki bir parametrenin sistemin durdurulmasını gerektiren bir seviyeye ulaştığını belirtir. Alarmla hemen ilgilenilmesi gerekir.

Sapmalar ile belirtilir. Bu durum, işlem açısından kritik olan bir parametrenin, ilgilenilmesini gerektiren, ancak o anda sistemin durdurulması için yeterli olmayan bir seviyeye ulaştığını belirtir.

Öneriler ile belirtilir. Bu durum, işlem açısından acilen kritik olmayan bir parametreyi belirtir. İlerde daha ciddi sorunları önlemek için ilgilenilmesi gereken bir uyarı.

Hatayı onaylamak için tuşuna basın.

Arıza	Konum	Tip	Hata Adı	Hata Açıklaması	Neden	Çözüm
CACF	ADM	Alarm	İletişim Hatası	ADM ve Kontrol Ünitesi arasında iletişim yok	ADM'ye 24 VDC güç beslemesi yok	FCM ve ADM'yi bağlayan CAN kablosunu yeniden bağlayın veya değiştirin. CAN bağlantısı iyiyse kontrol ünitesi kutusundaki 24 V güç kaynağı kablolarını kontrol edin. Güç kaynağını kontrol etmeden önce kontrol ünitesine giden AC gücünün kapalı olduğundan emin olun. FCM üzerinde sarı LED yanıp sönmelidir.
					Çapraz bağlı CAN kablosu.	CAN kabloları 24 V DC güç taşır ve modüller arasındaki iletişimi sağlar. Çapraz bağlı CAN kablo konektörü, modüller için iletişim ve/veya güç ile ilgili sorunlara neden olabilir. ADM ve FCM'de çapraz bağlı CAN bağlantılarını dikkatlice kontrol edin. FCM kartı üzerinde sarı LED yanıp sönmelidir.
CCCF	FCM	Alarm	Çift Modül	Aynı modül kimliğini kullanan birden fazla modül	İki veya daha fazla sayıda FCM aynı modül kimliğine sahip	Çift FCM'yi ağdan kaldırın.
EAUX	ADM	Tavsiye	USB'ye indirme devam ediyor	Bilgi şu anda USB'ye indiriliyor	USB'ye indirme başlatıldı	Bir işlem yapılmasına gerek yoktur. Kendi kendini temizleme.
EBUX	ADM	Tavsiye	USB'ye indirme tamamlandı	USB'ye indirme tamamlanmıştır	Talep edilen tüm bilgilerin USB'ye indirilmesi tamamlanmıştır	Bir işlem yapılmasına gerek yoktur. Kendi kendini temizleme.
ECOX	ADM	Sadece Kayıt	Ayar Değerleri Değiştirildi	Ayar ekranındaki bir ayar değiştirildi	Ayar ekranlarındaki bir ayar değiştirildi	Değişiklikler istenildiği gibi ise bir işlem yapılmasına gerek yoktur.
ELOX	ADM	Sadece Kayıt	Güç açık	ADM gücü açılmıştır	ADM gücü açılmıştır	Bir işlem yapılmasına gerek yoktur.
EMOX	ADM	Öneri	Güç kapalı	ADM gücü kapatılmıştır	ADM gücü kapatılmıştır	Bir işlem yapılmasına gerek yoktur.

Arıza	Konum	Tip	Hata Adı	Hata Açıklaması	Neden	Çözüm
EVUX	ADM	Tavsiye	USB devre dışı	USB indirme/ yükleme işlemleri devre dışı bırakılmıştır	USB indirme/ yükleme işlemi denenmiş ancak USB aktivitesi ayar ekranında devre dışı bırakılmıştır	Sürücü çıkarıldığında öneri silinir. İsterseniz ayar ekranında USB indirme/ yükleme işlemlerini etkinleştirin ve USB sürücüsünü yeniden takın.
MMUX	ADM	Tavsiye	USB Kayıt Defteri%90 Dolu	Bir veya daha fazla USB kayıt defteri%90 doludur	İş veya olay kayıt defterindeki veriler yakın zamanda indirilmemiştir ve kayıt defterleri neredeyse doludur	Verileri indirin veya USB hatalarını devre dışı bırakın.
WBCX*	ADM	Sapma	Motor arızası	Motor Arızalı	Tork üzerinde	Güç çevrimi yaptırın. Rampa açık kalma süresini artırın. Üniteye Güç Çevrimi yaptırın.
						Mikseri temizleyin. Üniteye güç çevrimi yaptırın.
					Motora güç gitmiyor	Motorun gücü olduğundan emin olun. Gücü kapatın, sonra güç kaynağını kontrol etmek için açın.
WSUO	ADM	Alarm	USB Yapılandırma hatası	USB yapılandırma dosyası algılanmadı	USB yapılandırma dosyası yüklenmemiş veya silinmiş	help.graco.com adresinde bulunan en son sürümle yazılımı güncelleyin.

* Bu hata oluşursa şu bölüme gidin: **Motor LED'i yanıp sönme Kodları** sayfa 32.

Sorun Giderme Çizelgesi

Sorun	Neden	Çözüm
Voltex Dinamik Karışım Valfinden hava sızıntıları	Aşınmış conta.	Contayı değiştirin.
	Gevşek veya aşınmış hava bağlantısı.	Hava bağlantılarını sıkılaştırın.
	Aşınmış halka contalar.	Hava Bölümündeki o-halkalarını değiştirin.
	Gevşek uç başlık vidaları.	Vidaları sıkın.
Voltex Dinamik Karışım Valfinin nozülünden malzeme sızdırır	Çekmeli yuva veya meme aşınır	Çekmeli yuva veya memeyi değiştirin.
	Çekmeli eleman düzgün ayarlanmadı.	Çekmeli stroku ayarlayın.
Akışkan tedariki yavaş	Basınç veya debi ayarı çok düşüktür.	Gelen basınç veya debiyi artırın
Akışkan akışı sürekli değildir	Voltex Dinamik Karışım Valfi içinde hava.	Valfi çıkış yukarı gelecek şekilde çevirin, tüm hava Voltex Dinamik Karışım Valfinden çıkana kadar düşük basınç/debide dağıtın.
A ve B tarafları arasında basınç dengeli değil	Yanlış çıkış ağzı boyutlandırma.	Basınçları dengelemek için orifis boyutunu değiştirin. Basıncı artırmak için daha küçük bir çıkış ağzı kullanın. Basıncı azaltmak için daha büyük bir çıkış ağzı kullanın.
	Akış yolunda tıkanıklık.	Çek tertibatları kaldırıldı. Akış yolunda tıkanıklık durumuna bakın. Gerekirse tertibatları ve bağlantı noktalarını temizleyin.
Dolum valfi kapanmıyor	Hava bağlantısı gevşek veya hava beslemesi kapalı	Hava bağlantılarını sıkılaştırın.
	Yuva arayüzü aşınmış	Yuvayı değiştirin.
	Piston kırık, hava silindirinde veya akışkan bölümünün içinde kir var.	Dolum valfini sökün. Pistonu, piston milini ve o-halkaları kontrol edin, gerekirse değiştirin
	Yay kırılmış veya doğru takılmamış	Dolum valfinin hava bölümünü sökün. Yayı kontrol edin ve gerekirse değiştirin.
Dolum valfi açılmıyor veya malzemeyi dağıtmıyor	Motora güç gitmiyor	Hava bağlantılarını sıkılaştırın.
	Piston kırık, hava silindirinde veya akışkan bölümünün içinde kir var.	Dolum valfini sökün. Pistonu, piston milini ve o-halkaları kontrol edin, gerekirse değiştirin.
	Çek valfler tıkalı.	Çek valfi çıkarın, temizleyin ve (gerekirse) değiştirin.
Motor dönmüyor	Motora güç gitmiyor.	Motor güç kablosunun tamamen takılı olduğundan emin olun.
	Motora sinyal gitmiyor.	Motor sinyal kablosunun tamamen takılı olduğundan emin olun.
	Motor hatası.	Motorun yeşil dışında yanıp söndüğünü görmek için motoru kontrol edin. Gücü kapatıp tekrar açın.
	Kaplin bağlı değil.	Motor mili ve mikser milindeki ayar vidalarının sıkı olduğundan emin olun.

Motor LED'i yanıp sönme Kodları

LED etkinliği	Hareket Üzerindeki Etkisi	UI'de bildirilen Özel Durum İletisi Durumu
LED etkinliği yok	N/A	**Güç Yok (veya düşük)** Gücün doğru şekilde kablolandığını ve belirtilen voltaj aralığında olduğunu doğrulayın
Sarı - Sürekli	N/A	**Durum: Devre dışı** Motor gücü kapalı
Sarı - Titreme	N/A	**Durum: Düzenleme Yapma** Başlatma
Yeşil - Titreme	N/A	**Durum: Etkin** Motor gücü açık. Motor hareket komutlarına yanıt verecektir.
Sarı - iki kez yanıp sönme	Harekete izin vermez	**Kullanıcı Durdurma** ESC tuşuna veya düğmesine kullanıcı tarafından basıldı.
Sarı - iki kez yanıp sönme	Harekete izin vermez	**Motor Etkinleştirme Çakışması** Donanım etkinleştirme hattı üzerinden motor etkinleştirildiğinde donanım girişleri etkin yazılım geçersiz kılma girişleriyle eşleşmedi.
Sarı - üç kez yanıp sönme	Harekete izin vermez	**Maksimum Bara Voltajı Aşıldı** Olası neden: yüksek AC hat gerilimi, yavaşlama üzerine fazla rejenere gerilim
Sarı - üç kez yanıp sönme	Harekete izin vermez	**Güç Olayı Algılandı** Olası neden: AC fazı düştü; Çalışma gerilimi altında bara voltajı.
Sarı - dört kez yanıp sönme	Harekete izin vermez	**Komut Hızı Çok Yüksek** Olası neden: komuta edilen hız/ivme motor özelliği dışında.
Sarı - dört kez yanıp sönme	Harekete izin vermez	**İzleme Hata Sınırı Aşıldı** Olası nedenler: aşırı sürtünme, mekanik yanlış hizalama, hızl/ivm çok yüksek, düşük DC bara gerilimi.
Sarı - dört kez yanıp sönme	Harekete izin vermez	**RMS Tork Sınırı Aşıldı** Olası nedenler: aşırı sürtünme, mekanik yanlış hizalama, görev döngüsü çok yüksek, küçük boyutlu motor.
Sarı - dört kez yanıp sönme	Harekete izin vermez	**Aşırı Bara Akımı** Olası neden: kötü ayar, düşük bara voltajı.
Sarı - beş kez yanıp sönme	Harekete izin vermez	**Aşırı Motor Sıc.** Olası nedenler: motor yükü; zayıf soğutma; fanı çalışmıyor (kullanılırsa) durumu için ortam sıcaklığı çok yüksek.
Sarı - altı kez yanıp sönme	Harekete izin vermez	**Anlık Düşük Bara Voltajı** Güç kaynağı 18 V'un altına düştü, yetersiz akım yetenekleri ve/empedans çok yüksekti.
Sarı - yedi kez yanıp sönme	Harekete izin vermez	**Eski Yapılandırma Dosya Versiyonu** Olası neden: Yapılandırma dosyası kaydedildikten sonra ürün yazılımı güncelleştirildi. Yeni yapılandırma dosyası oluşturun veya yükleyin.
Sarı - yedi kez yanıp sönme	Harekete izin vermez	**Motor Fazı Aşırı Yükü** Faz akımı izin verilen ADC sınırının ötesindedir. Olası neden: yanlış ayarlama veya yanlış yapılandırma dosyası.
Sarı - yedi kez yanıp sönme	Harekete izin vermez	**Sert Durdurma Bırakıldı** Hedef arama sırasında mekanik bir sert durdurma tespit edildi, ancak hedef arama tamamlanmadan önce bırakıldı.
Sarı - yedi kez yanıp sönme	Harekete izin vermez	**Aşırı Bara Akımı** Olası neden: kötü ayar, düşük bara voltajı.
Sarı - yedi kez yanıp sönme	Harekete izin vermez	**Düzenleme Başlangıç Hatası** Uygun düzenleme başlatmak için DC barası çok düşük. Olası nedenler: elektrik kesintisi, yanlış güç kaynağı gerilimi, daha yüksek AC hat gerilimi için yapılandırılmış besleme.
Sarı - yedi kez yanıp sönme	Harekete izin vermez	**Eski Yapılandırma Dosya Versiyonu** Motorun ürün yazılımı sürümüyle uyumlu yapılandırma dosyasını yükleyin veya motoru fabrika varsayılanlarına sıfırlayın.

LED etkinliği	Hareket Üzerindeki Etkisi	UI'de bildirilen Özel Durum İletisi Durumu
Sarı - Strob	Harekete izin vermez	**Hız Ayarı Çok Yüksek** İvme/hız sınırı motorun fabrika tarafından ayarlanan maksimum hızını aşar.
Sarı - Strob	Harekete izin vermez	**RAS Değişikliği Reddedildi** Beklenmeyen hata. Geçici çözüm veya yeni ürün yazılımı için Graco ile iletişime geçin
Sarı - Strob	Harekete izin vermez	**RAS için Çok Yüksek Hız** Beklenmeyen hata. Geçici çözüm veya yeni ürün yazılımı için Graco ile iletişime geçin
Sarı - Strob	Harekete izin vermez	**Yanlış Hizalama Mesafesi Hatası** Kat edilen mesafe beklenen değerle eşleşmiyor. Olası neden: bitiş duruşuna karşı motor, yanlış motor ayarları.
Sarı - Strob	Harekete izin vermez	**DSP Watchdog'u Yeniden Başlat** Ürün yazılımı sorunu. Aynı veya daha yeni ürün yazılımı versiyonuna geçin. Sorun çözülmezse üniteyi Graco'ya geri döndürün.
Yeşil / Sarı dönüşümlü	Harekete izin vermez	**İhlal Edilen Mesafe Sınırları (kilitlenme)** Komut tarafı ana konumunun yanlış tarafındadır.
Yeşil / Sarı dönüşümlü	Harekete izin vermez	**İhlal Edilen Mesafe Sınırları (kilitlenme)** Komuta edilen konum, Ana Kurulumda belirtildiği gibi ana konumdan maks mesafenin ötesindedir.
Yeşil / Sarı dönüşümlü	Harekete izin vermez	**İhlal Edilen Mesafe Sınırları (kilitlenme)** Komuta edilen konum, ana Kurulumda belirtildiği gibi ana konumdan maks mesafenin ötesindedir.
Yeşil / Sarı dönüşümlü	Harekete izin vermez	**Motor Etkinleştirme Çakışması** Donanım etkinleştirme hattı üzerinden motor etkinleştirildiğinde donanım girişleri etkin yazılım geçersiz kılma girişleriyle eşleşmedi.
Yeşil - iki kez yanıp sönme	Harekete izin verir (neden artık mevcut değilse)	**İhlal Edilen Mesafe Sınırları (kilitlenme)** Komuta edilen konum ana konumunun yanlış tarafındadır.
Yeşil - iki kez yanıp sönme	Harekete izin verir (neden artık mevcut değilse)	**İhlal Edilen Mesafe Sınırları (kilitlenme)** Komuta edilen konum, Ana Kurulumda belirtildiği gibi Ana konumdan Maks Mesafenin ötesindedir.
Yeşil - iki kez yanıp sönme	Harekete izin verir (neden artık mevcut değilse)	**Arabellek Alt Aşımına Taşı** Olası nedenler: artışlarla çok küçük veya çok yavaş gönderilir.
Yeşil - üç kez yanıp sönme	Harekete izin verir	**Tork Doygunluğu** Güç kaynağı uygulama için yetersiz olabilir; Tork Limiti komut için çok düşük ayarlanabilir. Hızı ve/veya ivmeyi düşürmeyi deneyin.
Yeşil - üç kez yanıp sönme	Harekete izin verir	**Gerilim Doygunluğu**
Yeşil - üç kez yanıp sönme	Harekete izin verir	**Aşırı Hız**
Yeşil - üç kez yanıp sönme	Harekete izin verir	**Aşırı Sıcaklık** Kapatma eşiğinin üzerindeki dahili elektronik. Fan ekleyin.
Yeşil - üç kez yanıp sönme	Harekete izin verir	**Güç Olayı Algılandı (uyarı)** Olası neden: AC fazı düştü; Çalışma gerilimi altında bara voltajı.
Kırmızı Düğme	Motor arızası	**Motor Arızalı** Onarım veya değiştirme için Graco'ya geri dönün.

USB Verileri

İndirme Prosedürü

NOT: Kayıt defteri dosyaları, USB flaş belleğine doğru şekilde kaydedilmezse (örneğin kayıp veya boş kayıt defteri dosyaları) istenilen verileri USB flaş belleğine kaydedin ve indirme prosedürünü tekrarlamadan önce belleği yeniden biçimlendirin.

NOT: USB flaş belleği altındaki UPLOAD klasöründe kayıtlı ise, sistem konfigürasyonu ayar dosyaları ve özel dil dosyaları değiştirilebilir. Bkz. **Sistem Yapılandırma Ayarları**, sayfa 35, **Özel Dil Dosyası**, sayfa 35 ve **Yükleme Prosedürü**, sayfa 36.

1. USB flash sürücüsünün ADM'nin (E) alt kısmında bulunan USB bağlantı noktasına yerleştirin.

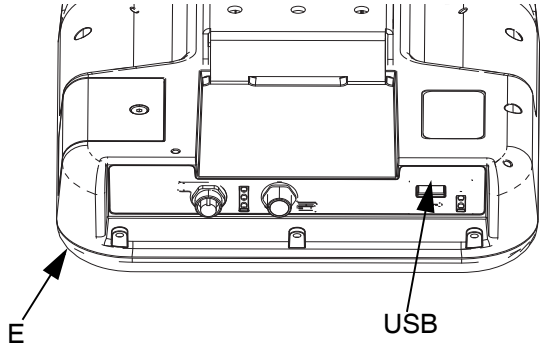

ŞEKIL 25

2. Menü Çubuğu ve USB gösterge ışıkları USB'nin dosyaları indirdiğini ifade eder. USB etkinliğinin tamamlanmasını bekleyin.
3. USB flaş belleği USB porttan çıkarın.
4. USB flaş belleği bilgisayarın USB portuna yeniden takın.
5. USB flaş bellek penceresi otomatik olarak açılır. Otomatik olarak açılmazsa, USB flaş belleği Windows® Explorer ile açın.
6. GRACO klasörünü açın.
7. Sistem klasörünü açın. Birden fazla sistemden veri indiriliyorsa, birden fazla klasör olacaktır. Her bir klasör ilgili ADM seri numarasıyla etiketlenmiştir

NOT: Seri numarası, ADM'nin arkasında yazılıdır.

8. YÜKLEME (DOWNLOAD) klasörünü açın.
9. DATAxxxx klasörünü açın.
10. En yüksek sayıyla etiketlenmiş DATAxxxx klasörünü açın. En yüksek rakam en son veri yüklemeyi işaret eder.
11. Günlük dosyasını açın. Program kurulduktan sonra kayıt defteri dosyaları varsayılan olarak dosyaları Microsoft Excel ile açılır.® Ancak herhangi bir metin düzenleyici ya da Microsoft® Word programıyla da açılabilir.

NOT: Tüm USB kayıt defterleri Unicode (UTF-16) biçiminde kaydedilir. Kayıt defteri dosyası Microsoft Word programıyla açılıyorsa, Unicode karakter kodlamasını seçin.

USB Kayıt Defterleri

NOT: ADM, FAT (Dosya Ayırma Tablosu) biçimindeki depolama cihazları üzerinde okuma/yazma işlemi yapabilir. 32 GB veya daha büyük depolama cihazları tarafından kullanılan NTFS desteklenmemektedir.

Çalışma sırasında, ADM sistem ve performans ile ilgili bilgileri, kayıt defteri dosyaları biçiminde belleğe depolar. ADM altı kayıt defteri dosyası tutar:

- Olay Günlüğü
- Veri Kayıt Defteri

Kayıt dosyalarını çekmek için **İndirme Prosedürü**, sayfa 34'te açıklanan adımları takip edin.

ADM USB bağlantı noktasına bir USB flaş bellek takıldığında her defasında DATAxxxx adıyla yeni bir klasör oluşturulur. Klasör adının sonunda sayı, her USB flaş bellek takma ve veri indirme veya yükleme işlemiyle birlikte artar.

Olay Günlüğü

Olay kayıt defteri dosyası 1–EVENT.CSV adıyla DATAxxxx klasöründe saklanır.

Olay kayıt defteri, son 1.000 olayın ve hatanın kaydını tutar. Her bir olay kaydı şunları içerir:

- Olay kodunun tarihi
- Olay kodunun saati
- Olay kodu
- Olay Türü
- Olay Açıklaması

Olay kodları hem hata kodlarını (alarmlar, sapmalar ve uyarılar) hem de yalnızca kayda yönelik olayları içerir.

Veri Kayıt Defteri

Veri kayıt defteri dosyası, 2-DATA.csv adıyla DATAxxxx klasöründe kayıtlıdır.

Veri kayıt defteri, sistem etkin olduğunda sistem bilgilerini her 15 saniyede bir kaydeder. A ve B Üniteleri için aşağıdaki bilgiler eklenmiştir:

- Ağırlık (g)
- Pompa döngüsü
- Baskı plakası döngüleri
- 1-17 (°C) bölgeleri için bölge sıcaklıkları

NOT: Ünite yüklü değilse, çevrim dışıysa, sıcaklık bölgesi kaldırılırsa veya sensör takılı değilse «_ _» görüntülenir.

Sistem Yapılandırma Ayarları

Sistem yapılandırma ayarları dosyasının adı SETTINGS.TXT'dir ve İNDİRME (DOWNLOAD) klasöründe saklıdır.

ADM'ye her USB flaş bellek takılışında, bir sistem yapılandırma ayarları dosyası otomatik olarak indirilir. Daha sonra kurtarmada kullanılmak üzere sistem ayarlarını yedeklemek veya ayarları birden fazla sistemde kolayca değiştirmek için bu dosyayı kullanın. Bu dosyanın nasıl kullanılacağı hakkında ayrıntılı bilgi için bkz. **Yükleme Prosedürü**, sayfa 36.

Özel Dil Dosyası

Özel dil dosyası, DISPTEXT.TXT adıyla DOWNLOAD klasöründe kayıtlıdır.

ADM'ye her USB flaş bellek takılışında, bir özel dil dosyası otomatik olarak indirilir. İstiyorsanız, bu dosyayı ADM içinde görüntülenmek üzere kullanıcı tanımlı bir özel dil dizeleri kümesi oluşturmak için kullanabilirsiniz.

Sistem, aşağıdaki Unicode karakterleri görüntüleyebilir. Bu kümenin dışına kalan karakterler için sistem, siyah karo içinde beyaz soru işareti olarak görünen Unicode yedek karakterini görüntüler.

- U+0020 - U+007E (Temel Latince)
- U+00A1 - U+00FF (Latince-1 Ek)

U+0100 - U+017F (Genişletilmiş Latince-A)

Özel Dil Dizeleri Oluşturma

Özel dil dosyası, iki sütun içeren sekme ile ayrılmış bir metin dosyasıdır. İlk sütun, indirme sırasında seçili olan dildeki dizelerin listesinden oluşur. İkinci sütun, özel dil dizeleri girmek için kullanılabilir. Daha önce özel bir dil yüklenmişse, bu sütun özel dizeleri içerir. Aksi durumda ikinci sütun boştur.

Özel dil dosyasının ikinci sütununu gerektiği şekilde değiştirin ve dosyayı yüklemek için **Yükleme Prosedürü** sayfa 36'yı uygulayın.

Özel dil dosyasının formatı önemlidir. Yükleme sürecinin başarıyla tamamlanması için verilen kurallara uyulmalıdır.

- İkinci sütundaki her satır için özel bir özel bir satır tanımlayın.

  NOT: Özel dil dosyası kullanılıyorsa, DISPTEXT.TXT dosyasında her bir giriş için özel bir dize tanımlamanız gerekir. Boş ikinci sütun alanları, ADM'de boş olarak görüntülenir.
- Dosya adı DISPTEXT.TXT olmalıdır.
- Dosya biçimi, Unicode (UTF-16) karakter temsilini kullanan, sekme ile ayrılmış bir metin dosyası olmalıdır.
- Dosya, yalnızca iki sütun içermeli ve sütunlar tek bir sekme karakteriyle ayrılmış olmalıdır.
- Dosya üzerinde satır ekleme veya kaldırma işlemi yapmayın.
- Satırların sırasını değiştirmeyin.

Yükleme Prosedürü

Bir sistem konfigürasyon dosyası ve/veya özel dil dosyası yüklemek için bu prosedürü kullanın.

1. Gerekirse, USB flaş bellek üzerinde doğru klasör yapısını otomatik olarak oluşturmak için **İndirme Prosedürü**, sayfa 34'te verilen talimatları takip edin.
2. Bilgisayarın USB portuna bir USB flaş belleği takın.
3. USB flaş bellek penceresi otomatik olarak açılır. Otomatik olarak açılmazsa, USB flaş belleği Windows Explorer ile açın.
4. GRACO klasörünü açın.
5. Sistem klasörünü açın. Birden fazla sistemle çalışıyorsanız, GRACO klasörü içinde birden çok klasör olacaktır. Her klasör, ilgili ADM seri numarasıyla etiketlenmiştir (seri numarası modülün arkasındadır).
6. Sistem konfigürasyonu ayar dosyasını yüklerken, SETTINGS.TXT dosyasını UPLOAD klasörünün altına kaydedin.
7. Özel dil dosyası yüklerken, DISPTEXT.TXT dosyasını «UPLOAD» (YÜKLEME) klasörünün altına kaydedin.
8. USB flaş belleği bilgisayardan çıkarın.
9. USB flaş belleği ADM USB bağlantı noktasına takın.
10. Menü Çubuğu ve USB gösterge ışıkları USB'nin dosyaları indirdiğini ifade eder. USB etkinliğinin tamamlanmasını bekleyin.
11. USB flaş belleği USB porttan çıkarın.

NOT: Özel dil dosyası yüklendiyse **Gelişmiş Ayar Ekranı 1**, sayfa 19'deki Dil açılır menüsünden yeni dili seçebilirsiniz.

Onarım

Basınçlı sıvının neden olacağı ciddi yaralanmaları önlemeye yardımcı olmak için, ekipman temizleme, kontrol veya bakım işlemi yapmadan önce basıncı hafifletin.

NOT: Sökmeden önce, tüm yedek parçaların mevcut olduğundan (yeni olanlar teslim edilen açılmamış paketinde) ve diğer parçaların iyice temizlendiğinden emin olun. Yağlayıcı ve diş kilitleme bileşiği de mevcut olmalıdır.

Servise Hazırlık

1. Voltex Dinamik Karışım Valfine herhangi bir onarım yapılmadan önce, hava ve malzeme basınçlarının giderilip sistem gücünün kesildiğinden emin olun.
   a. **Voltex Dinamik Karışım Valfinin Temizlenmesi** sayfa 22'yi izleyin.
   b. Bkz. **Basınç Tahliye Prosedürü**, sayfa 22.

Voltex Dinamik Karışım Valfini Sökme

Voltex Dinamik Karışım Valfi, onarım kolaylığına bağlı olarak soldaki bağlı montaj noktasından çıkarıldıktan sonra onarılabilir.

Voltex Dinamik Karışım Valfi dört M6 - 1,0 x 10 vidayı (136) sökerek montaj armatüründen çıkarılır. Bkz. ŞEKIL 26.

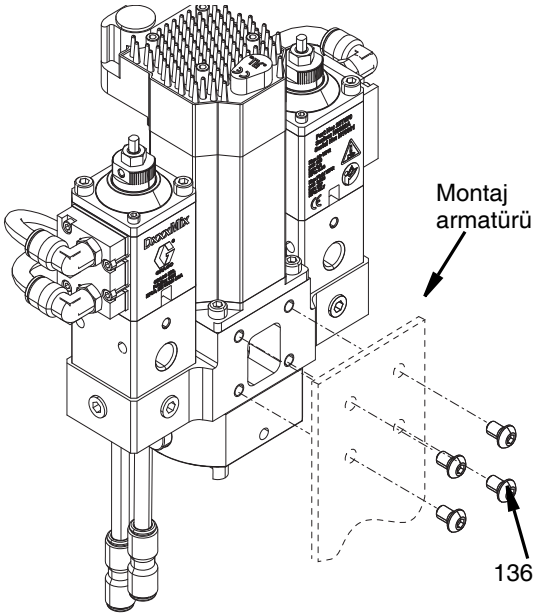

ŞEKIL 26

Valf Yuvası ve Ters Uç Onarımı

Sökme

1. **Servise Hazırlık** prosedürü, sayfa 37'yi uygulayın.
2. 19 mm'lik açık uçlu anahtar kullanarak valf yuva kilit mandalını (107) çıkarın.
3. 5,5 mm'lik bir soket kullanarak ters ucu (105) tutarak somunu (106) çıkarın.
4. Valf yuvasını (104) ve O-halkayı (103) çıkarın. Bkz. ŞEKIL 27, sayfa 38.

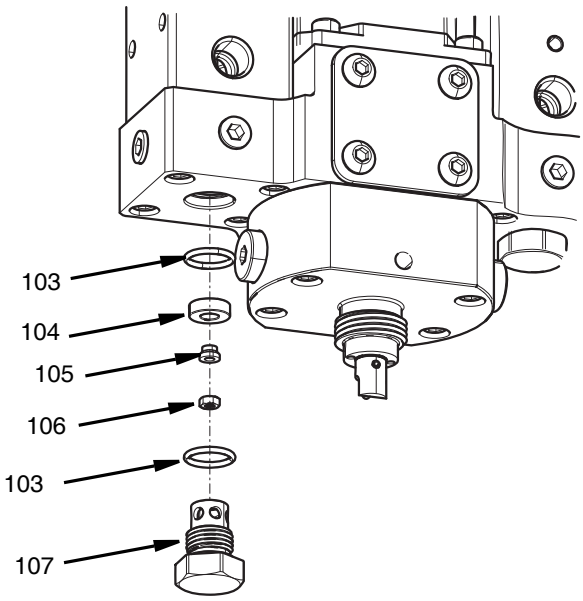

ŞEKIL 27

Montaj

1. O-halkayı (103) valf yuvasını (104) takın.
2. Ters ucu (105) ve somunu (106) 5,5 mm'lik bir soket kullanarak takın. 8-10 inç-lb (1,12-1,35 N•m) tork ile sıkın.
3. O-halkayı (103) valf yuva kilit mandalı (107) üzerine takın.
4. Valf yuva kilit mandalını (107) takın. 30-35 inç-lbs (3,39-3,95 N•m) tork ile sıkın.

Malzeme Komponent Valfi

Sökme

1. **Servise Hazırlık** prosedürü, sayfa 37'yi uygulayın.
2. **Valf Yuvası ve Ters Uç Onarımı** sökme talimatları sayfa 38'yi izleyin.
3. Dirsek bağlantı elemanlarından (146) 5/16" yuvarlak naylon tüpleri (141) çıkarın.
4. Valfi (125) taban muhafazasına (101) 4 mm alyan anahtarı kullanarak bağlayan dört vidayı (130) çıkarın.
5. O-halka salmastrayı (103) çıkarın. Bkz. ŞEKIL 28.

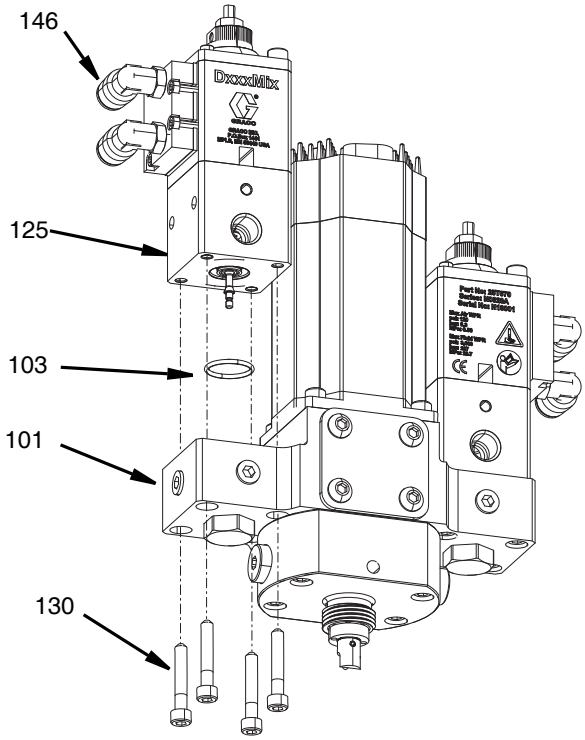

ŞEKIL 28

Montaj

1. O-Halkayı (103) taban muhafazasına (101) takın.
2. Valfi (125) taban muhafazasına (101) motordan uzağa yönlendirilmiş hava bağlantı parçalarıyla yerleştirin. Vidalar (130) 50 inç-lbs (13 N•m) torkla sıkın
3. Bu onarım bölümünü tamamlamak için **Valf Yuvası ve Ters Uç Onarımı** Montaj bölümü, sayfa 38'yi izleyin.

Çıkış Ağzı Erişimi

Sökme

1. **Servise Hazırlık** prosedürü, sayfa 37'yi uygulayın.
2. 5 mm alyan anahtarı kullanarak valf gövdesi, çek valf grubunu ve kilit mandalını (110 - 116. parça) çıkarın.
3. Çek valfi ve nozül çıkış ağzı (109) gövde boşluğunun altındaki çıkış ağzını ve salmastra O-Halkası (117) çıkarın. Bkz. ŞEKIL 29

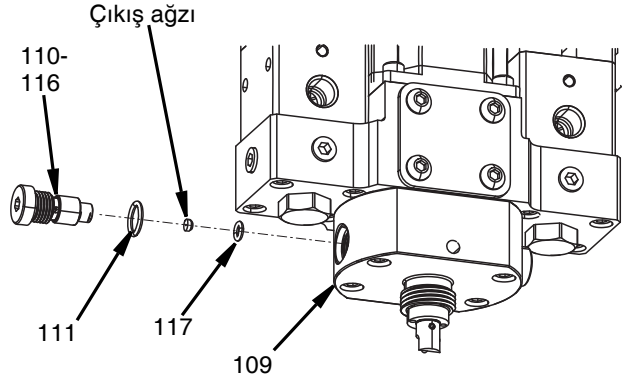

ŞEKIL 29

Montaj

1. Yeni salmastra O-Halkayı (117) çek valfi ve nozül çıkış ağzı (109) boşluğuna takın.
2. Çıkış ağzını çek valf grubunun ve kilit mandalının (110-116) ucuna yerleştirin.
3. Çek valf grubuna ve kilit mandalına yeni bir O-Halka (111) yerleştirin.
4. Çek valf grubunu ve kilit mandalını 5 mm Alyan anahtarı kullanarak nozül açıklığı (109) gövdesine vidalayın. 30-35 inç-lbs (3,39-3,95 N•m) tork ile sıkın.

Çek Valfi

Sökme

1. **Servise Hazırlık** prosedürü, sayfa 37'yi uygulayın.
2. 5 mm alyan anahtarı kullanarak çek valf gövdesini (110) çıkarın.
3. Çek valf ve nozül çıkış ağzının (109) altındaki çıkış ağzı ve O-Halkayı (117) çıkarın.
4. 6 mm'lik anahtar (1/4 inç) ve 5 mm alyan anahtarı kullanarak kontrol valfi kilit mandalını (107) çek valfi gövdesinden (110) sökün.
5. Çek valf gövdesinden (110) çek valf bilyasını (114), kompresör yayı (115), valf yuvasını (113) ve O-halka salmastrayı (112) çıkarın. Bkz. ŞEKIL 30.

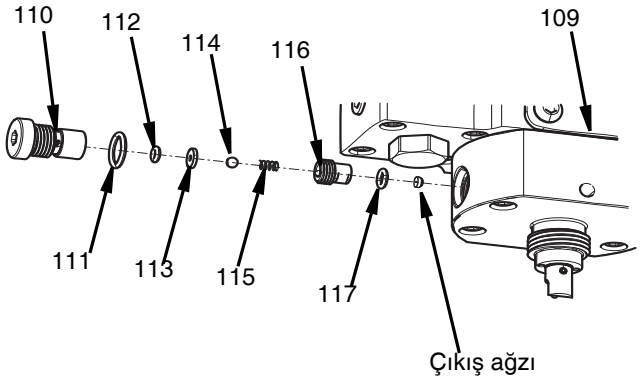

ŞEKIL 30

Montaj

1. O-halkayı (112) ve valf yuvasını (113) çek valf gövdesine (110) takın.
2. Sıkıştırma yayı (115) ve bilyalı rulman (114) çek valfi gövdesine (110) takın.
3. Çek valfi kilit mandalını (116), 6 mm (1/4 inç) açık uçlu anahtar ve 5 mm alyan anahtar kullanarak çek valf gövdesine vidalayın.
4. Yeni bir o-halka (117) çek valfi ve nozül çıkış ağzı (109) boşluğuna yerleştirin.
5. Çıkış ağzını çek valfi kilit mandalının (116) ucuna yerleştirin.
6. Çek valfi gövdesine (110) yeni bir O-halka (111) yerleştirin.
7. Çek valfi, çek valfi kilit mandalını ve tertibatı 5 mm alyan anahtarı kullanarak vidalayın.

Döner Conta Onarımı

Sökme

1. **Servise Hazırlık** prosedürü, sayfa 37'yi uygulayın.
2. Dört M6 vidasını (136) 5 mm Alyan anahtarıyla çıkararak kaplin kapağını (135) çıkarın.
3. Döner kaplinin (127) alt kısmındaki kelepçe vidasını 2,5 mm'lik bir alyan anahtarı kullanarak gevşetin. Bkz. ŞEKIL 31

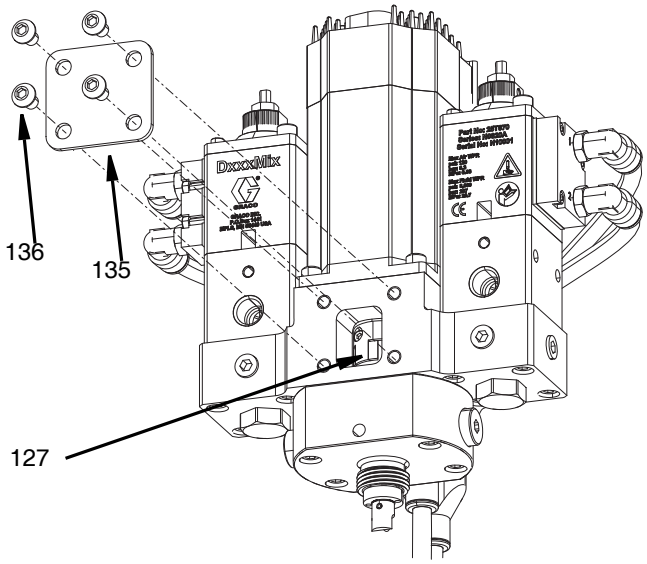

ŞEKIL 31

4. 4 mm alyan anahtarı ile dört M5 vidayı (122) çıkarın.
5. Çek valfi nozülünü (109) ve O-halkalarını (108) çıkarın.
6. Rulman mili tertibatının (119) ucundan pimi (144) mikser adaptöründen (143) dışarı doğru bastırın.
7. Mikser adaptörünü (143) çıkarın. Bkz. ŞEKIL 32.

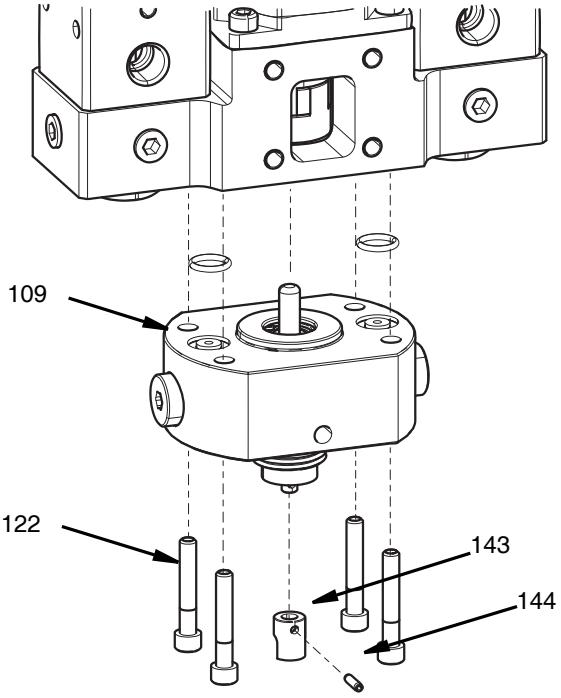

ŞEKIL 32

8. Rulman mili tertibatını yerinde tutarak tutma halkasını (118) çıkarın.
9. Rulman mili tertibatını (119) çek valfi nozülünden (109) çekin.
10. Döner contayı (121) ve yedek halkayı (120) 6 mm (1/4 inç) pim kullanarak çek valfi nozülünden dışarı itin, bkz. ŞEKIL 33.

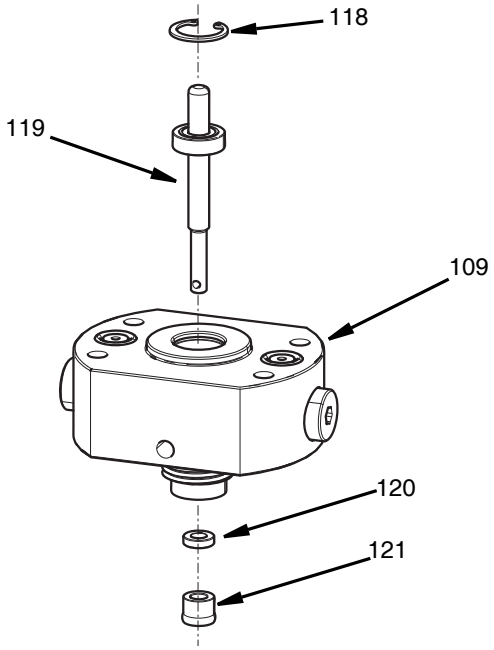

ŞEKIL 33

Montaj

1. Rulman mili tertibatını (119) nozül bölümüne (109) takın.
2. Tutma halkasını halka yuvasında tam olarak oturduğundan emin olarak takın.
3. Yedek halka contasını (120) rulman mili tertibatı ortasına ve çek valfi nozülüne yerleştirin.
4. Döner contayı döner conta montaj aracını (25T727) kullanarak çek valf nozülünün boşluğuna yerleştirin.
5. Rulman miline mikser adaptörü takın.
6. Oluklu yay pimini mikser adaptörüne ve rulman miline bastırarak birbirine kilitleyin.
7. Çek valfi nozülünün üstündeki iki o-halkayı (108) değiştirin.
8. Dört M6 vidasını çek valfi nozülünün altından taban muhafazasına takın. 50 inç-lbs (13 N•m) torkla sıkın
9. Döner kaplin üzerindeki kelepçe vidasını (127) sıkın ve 2,5 mm'lik alyan anahtarı kullanarak rulman mili tertibatına kilitleyin.
10. Kaplin kapağını dört M6 - 1,0 x 10 vida ile müşteri tarafından sağlanan montaj armatürünün karşısına takın. 50 inç-lbs (13 N•m) torkla sıkın. Tertibat için bkz. ŞEKIL 32 ve ŞEKIL 33.

Rulman Mili Tertibatı

Sökme

1. **Servise Hazırlık** prosedürü, sayfa 37'yi uygulayın.

- Rulman miline erişmek, çıkarmak ve onarmak **Döner Conta Onarımı** sökme bölümünde 1'den 8'e kadar olan adımları 40izleyin. ŞEKIL 15 sayfa 17, ŞEKIL 32 ve ŞEKIL 33 sayfa 40.

Montaj

- Rulman milini onarımdan sonra takmak **Döner Conta Onarımı** montaj bölümünde 1'den 8'e kadar olan adımları 40izleyin. Bkz. ŞEKIL 15 sayfa 17, ŞEKIL 32 ve ŞEKIL 33 sayfa 40.

Motor

Sökme

1. **Servise Hazırlık** prosedürü, sayfa 37'yi uygulayın.
2. Motor gücünü ve sinyal kablolarını kesin.
3. 5 mm alyan anahtarını kullanarak kaplin kapağını tutan dört M6 vidayı çıkarın. Bkz. ŞEKIL 31, sayfa 40.
4. 2,5 mm alyan anahtarı kullanarak kuplörün (127) üst kısmında M3 kelepçe vidasını gevşetin. **NOT:** Bilyalı uç alyan anahtarını kullanmayın.
5. 4mm alyan anahtarı ile dört M5 vidayı (123) çıkarın.
6. Motoru (124) çıkarın. Bkz. ŞEKIL 34.

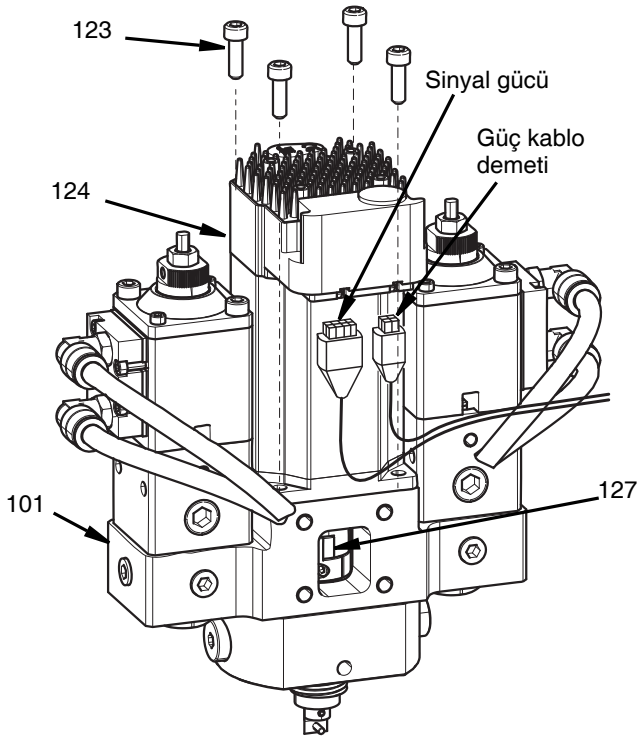

ŞEKIL 34

Montaj

1. Motoru akışkan muhafazasına takın.
2. 4 mm alyan anahtarı ile dört M5 vida takın.
3. 2,5 mm'lik alyan anahtarı kullanarak kuplörün alt kısmındaki M3 kelepçe vidasını sıkın 22 in-lb (2,5 N•m) torkla sıkın.
4. Sinyal gücü ve güç kablosu demeti kablolarını bağlayın.
5. Kaplin kapağını dört M6 vida ile 5 mm alyan anahtarı ile takın.

Kuplör

Sökme

1. **Servise Hazırlık** prosedürü, sayfa 37'yi uygulayın.
2. Sinyal gücünü ve güç kablosu demeti kablolarını kesin.
3. Dört M6 vidasını (136) 5 mm Alyan anahtarıyla çıkararak kaplin kapağını (135) çıkarın.
4. Döner kaplinin (127) alt kısmındaki kelepçe vidasını 2,5 mm'lik bir alyan anahtarı kullanarak gevşetin. Bkz. ŞEKIL 15, sayfa 17. **NOT:** Bilyalı uç alyan anahtarını kullanmayın.
5. 4 mm alyan anahtarı ile dört M5 x 16 vidayı (123) çıkarın.
6. Motoru (124) çıkarın. Bkz. ŞEKIL 35,

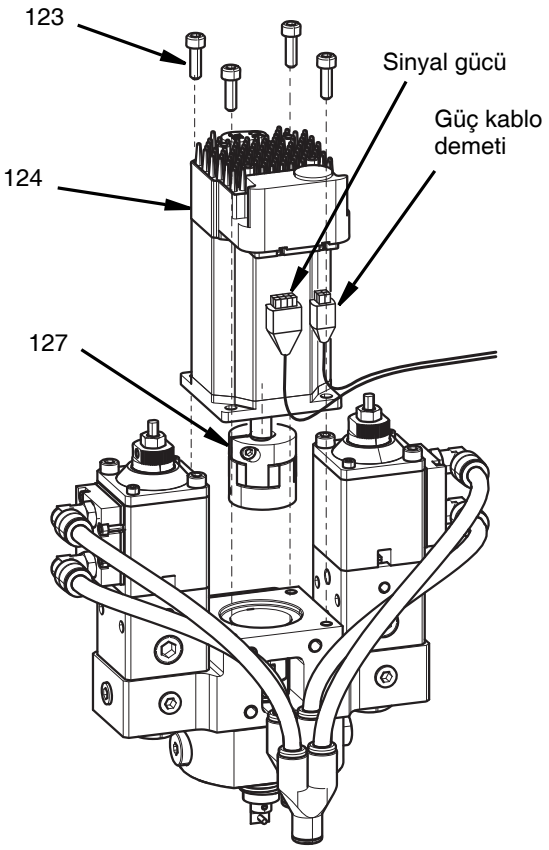

ŞEKIL 35

7. Üst döner kaplini (127) kelepçe vidasını 2,5 mm alyan anahtarıyla gevşetin. NOT: Bilyalı uç alyan anahtarını kullanmayın.
8. Döner kaplini (127) motor milinden çıkarın. Bkz. ŞEKIL 36.

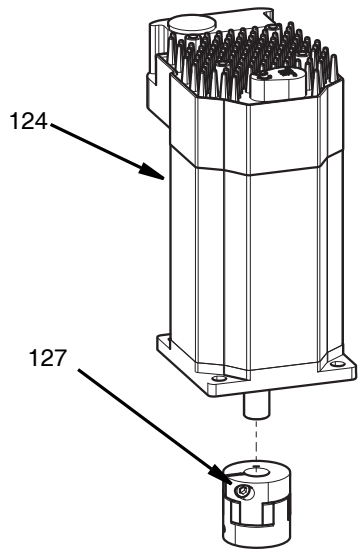

ŞEKIL 36

Montaj

1. Döner kaplini (127) motor (124) miline takın.
2. Üst döner kaplini (127) kelepçe vidasını 2,5 mm alyan anahtarıyla sıkın.
3. Motoru (124) taban muhafazasına (101) takın.
4. 4 mm alyan anahtarı ile dört M5 x 16 vida (123) takın.
5. 2,5 mm alyan anahtarı kullanarak döner kaplinin (127) alt kısmındaki kelepçe vidasını sıkın. 22 inç-lbs (2,5 N•m) torkla sıkın.
6. Dört M6 vidayı (136) 5 mm Alyan anahtarıyla takarak kaplin kapağını (135) takın.
7. Motor gücünü ve sinyal kablolarını bağlayın.

Mikser Adaptörü

Sökme

1. **Servise Hazırlık** prosedürü, sayfa 37'yi uygulayın.
2. Mikser adaptöründen (143) pimi (144) dışarı basın.
3. Mikser adaptörünü (143) çıkarın. Bkz. ŞEKIL 32, sayfa 40.

Montaj

1. Yeni parçalar kullanarak mikser adaptörünü (143) mikser miline (119) takın.
2. Mikser adaptörü ve mikser milinde delikleri hizalayın.
3. Pimi (144) deliğe bastırın.
4. Mikser adaptörünün her iki tarafından çıkıntılı olmadığından ve pimin tümüyle aşağı basıldığından emin olun. Bkz. ŞEKIL 32, sayfa 40.

Parçalar

Voltex Dinamik Karışım Valfi

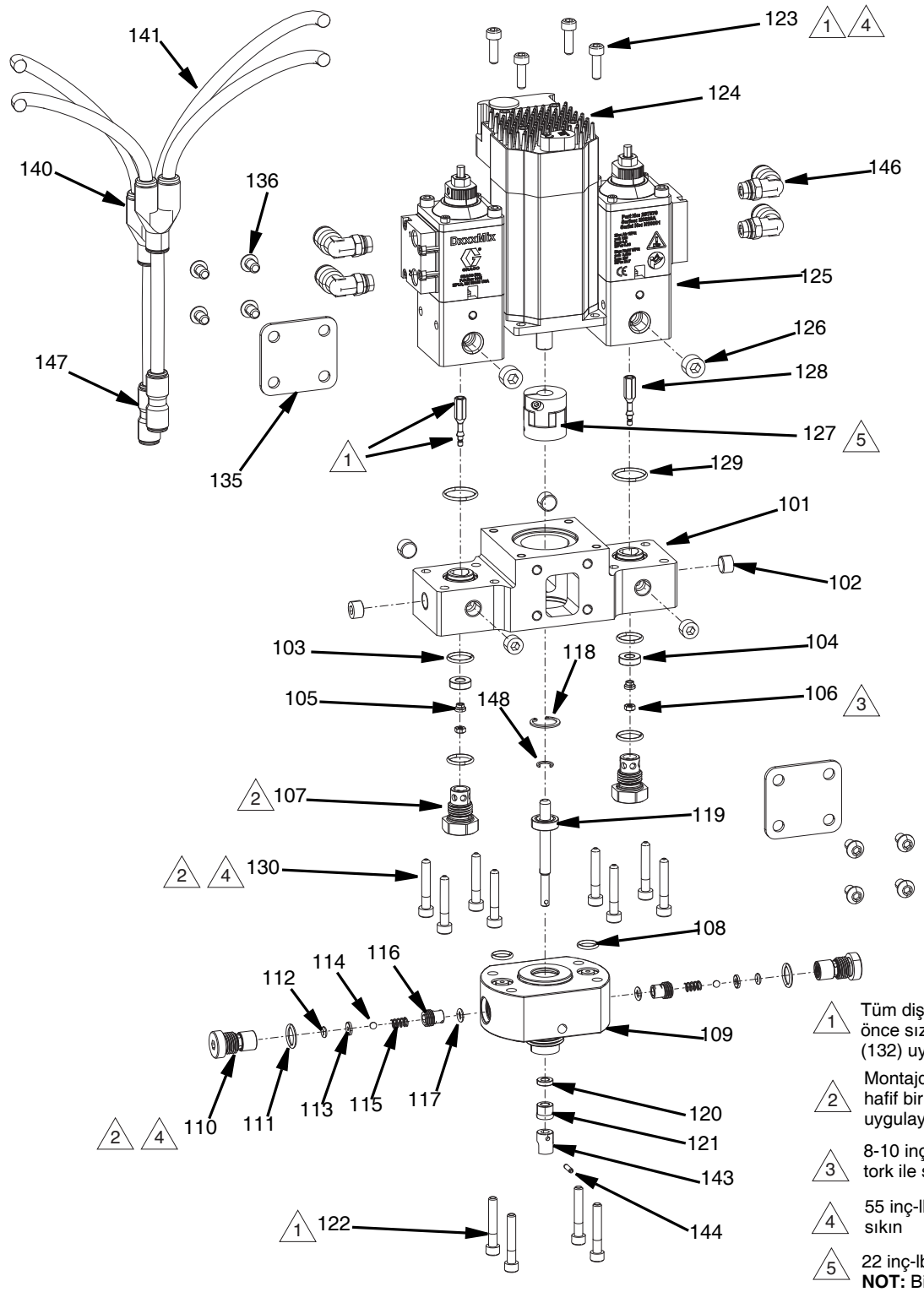

1 Tüm dişli yerlere montajdan önce sızdırmazlık malzemesi (132) uygulayın

2 Montajdan önce dişli yerlere hafif bir kat yağlayıcı (133) uygulayın

3 8-10 inç-lbs (1,12-1,35 N•m) tork ile sıkın

4 55 inç-lbs (10-13 N•m) torkla sıkın

5 22 inç-lbs (2,5 N•m) torkla sıkın
NOT: Bilyalı uç alyan anahtarını kullanmayın

Voltex Dinamik Karışım Valfi Parça Listesi

Ref.	Parça	Açıklama	Mkt.
101	25T725	TABAN, muhafaza	1
102	110208	TAPA, boru; başlıksız	6
103	113746	KEÇE, halka conta	4
104	185467	YUVA, valf	2
105	17H991	MEME, ters, 1/4 inç	2
106	125104	SOMUN, altıgen, M3	2
107	18C755	KİLİT MANDALI, yuva, valf kapalı	2
108	106555	KEÇE, halka conta	2
109	18C945	NOZÜL, çek valfi ve çıkış ağzı	1
110	18C948	GÖVDE, çek valfi	2
111	106559	KEÇE, halka conta	2
112	110421	KEÇE, halka conta	2
113	------	YUVA, valf	2
114	101680	BİLYA, yatak	2
115	97/0203/98	YAY, kompresör, 0,120 ODX ,3125L, 7,41L	2
116	18C947	KİLİT MANDALI, çek valfi ve çıkış ağzı.	2
117	106456	KEÇE, halka conta	2
118	110082	HALKA, tutma dah.	1
119	------	MİL, rulman, tertibat, DMV	1
120	------	HALKA, yedekleme, conta	1
121	------	CONTA, döner, .188ID, 3,5KPSI	1
122	120937	VİDA, SHC, M5-0,8 x 30	4
123	117126	VİDA, SCHS, M5 x 16	4
124	132838	MOTOR, servo, NEMA 23.4K RPM	1
125 *	25B374	VALF, 25, rev, yklşk / sbt	2
126	101970	TAPA, boru HDLS	2
127	25T728	KAPLİN, döner, 6,35 x 9,53 mil	1
128	------	MİL, ters, 1/4 inç	2
129	16H934	KEÇE, halka conta	2
130	121194	VİDA	8
131*	------	KAPAK, tapa, poliüretan	2
132*	------	SIZDIRMAZLIK ÜRÜNÜ, anaerobik, mavi	1
133*	------	YAĞLAYICI, kaydırıcı, gıda sınıfı 8 oz.	1
134*	------	BANT, sızdırmazlık malzemesi, seramik, 0,50 inç x x 50 ft.	1
135	------	KAPAK, kaplin	2
136	124166	VİDA, BHCS, M6-1,0 x 10, SS	8
137*	------	KAPAK, gece	1
138*	------	SOMUN, gece kapağı	1
139*	------	NOZÜL, oran kontrolü, DMV	1
140	16D006	BAĞLANTI ELEMANI, boru, T, 5/16 inç	1
141*	054776	BORU, naylon, yuvarlak, 5/16 inç / 8 mm	1
142*	------	ALET, conta, kurulum	1
143	------	ADAPTÖR, mikser	4
144	17Y024	PİM, yay, oluklu, 094 x 0,375	1
145*	------	KABLO, GCA, DĞTM/HAVA, valfler	1
146	116197	BAĞLANTI ELEMANI, dirsek, 5/16 dç x 1/8 NPTF	4
147	127690	RAKOR, adaptör, 5/16 inç boru x 1/4 inç boru	2
148	------	KLİPS, E-halka	1

* *Parçalar Merkez Gövde Tertibat şemasında gösterilmez.*

** *Bölüm 25B374 V25AS000DA ile eşdeğerdir. Parça değişimi için 333585 numaralı kılavuza bakın.*

Kontrol Ünitesi, 25T671, 25T672, 25T673, 25T674

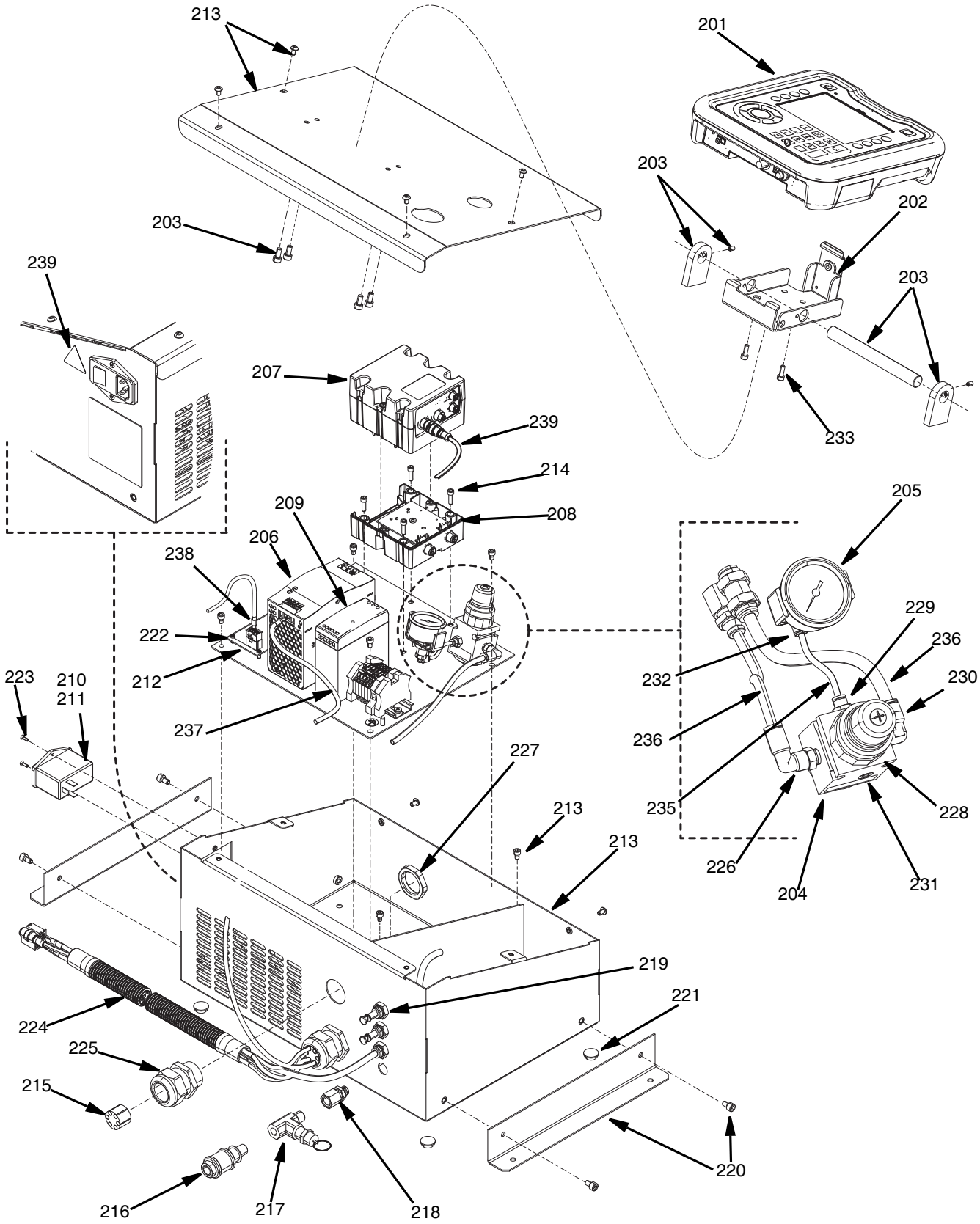

Kontrol Üniteleri, 25T671, 25T672, 25T673, 25T674 Parça Listesi

			Model Numarasına Göre Miktar			
Ref.	Parça	Açıklama	25T671	25T672	25T673	25T674
201	25T734	MODÜL, GCA, ADM	1	-	1	-
202	24A326	DESTEK, montaj, düzenek	1	-	1	-
203	25T851	KİT, ADM, montaj	1	-	1	-
204	110341	REGÜLATÖR, hava	1	1	1	1
205	15T500	GÖSTERGE, basınç, hava, PL MNT 1/8	1	1	1	1
206	132976	GÜÇ, besleme, 48 VDC	1	1	1	1
207	289696	MODÜL, GCA, KÜP, FCM	1	1	1	1
208	289697	MODÜL, GCA, küp, taban	1	1	1	1
209	126453	GÜÇ, besleme, 24 VDC	1	1	1	1
210	121254	ANAHTAR, güç, 120 / 250 V	1	1	1	1
211	114835	SİGORTA, 4,0 AMP, 250 V, gecikmeli	2	2	2	2
212	25T733	KART, analog, gönder, ünite	1	1	1	1
213	25T736	KİT, kontrol, kutu	1	1	1	1
214	113003	VİDA, SCH, 10X.62, SST	4	4	4	4
215	127886	GROMMET, kalıp, kontrol ünitesi	2	2	2	2
216	129775	VALF, manşon, kapatma, 1/4 MXF	1	1	1	1
217	116504	BAĞLANTI ELEMANI, t bağlantı	1	1	1	1
218	129774	BÖLME, 1/4 boru x 1/4 NPTF, pirinç	1	1	1	1
219	17D924	BÖLME 5/16, boru, DÇ	3	3	3	3
220	25T735	KİT, ayaklar, duvara monte	-	-	1	1
221	129772	TAMPON, yapıştırıcı, poli, 3/4 x 3/8	4	4	-	-
222	130431	VİDA, PHMS, M3 - 0,5 X 6, SS	4	4	4	4
223	120916	VİDA	2	2	2	2
224	124002	KORUYUCU, tel, oluklu	1	1	1	1
225	126881	BURÇ, gerilim giderici	2	2	2	2
226	116197	BAĞLANTI ELEMANI, dirsek, 5/16 x 1/8 NPTF	1	1	1	1
227	126891	SOMUN, burç	1	1	1	1
228	110209	SOMUN, regülatör	1	1	1	1
229	114263	BAĞLANTI, konektör; erkek	1	1	1	1
230	112781	DİRSEK, fırdöndü. 90 derece	1	1	1	1
231	100139	TAPA, boru, 1/8 - 27 NPTF	1	1	1	1
232	111502	RAKOR, boru	1	1	1	1
233	120885	VİDA	2	2	2	2
234	C12509	BORU, naylon, yuvarlak, 75 ft.	1	1	1	1
235	61/0035/90	BORU, 0,093 IDXO.156OD	1	1	1	1
236	054776	BORU, naylon, yuvarlak, 10,8 ft.	1	1	1	1
237	15N091	KABLO DEMETİ, güç, motor	1	1	1	1
238	15N092	KABLO DEMETİ, sinyal, motor.	1	1	1	1
239	15G303	ETİKET, uyarı, elektrikli	1	1	1	1

Onarım Parça Kitleri

NOT: Bu bölümdeki bazı kısımlar bağımsız satış için kullanılamaz.

Valf Yuva Kiti, 25T722

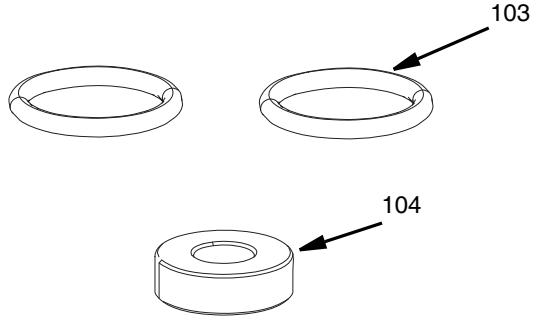

Çek Valfi Kiti, 25T723

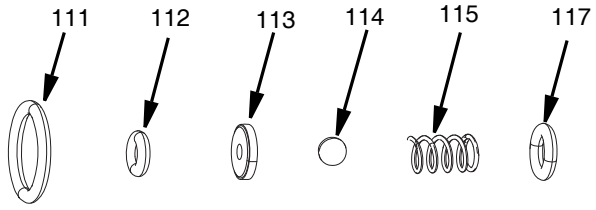

Çek Kartuş Kiti, 25T724

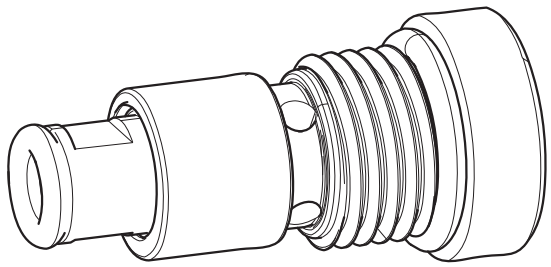

Taban Muhafazası Kiti, 25T725

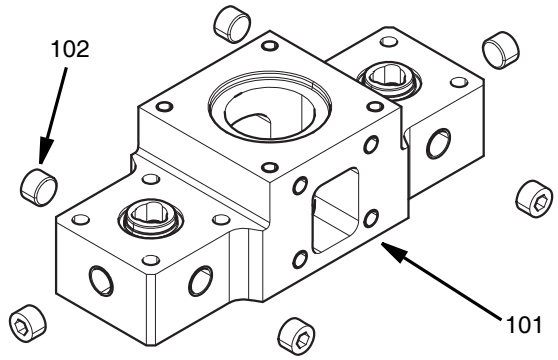

Rulman / Mil Kiti, 25T726

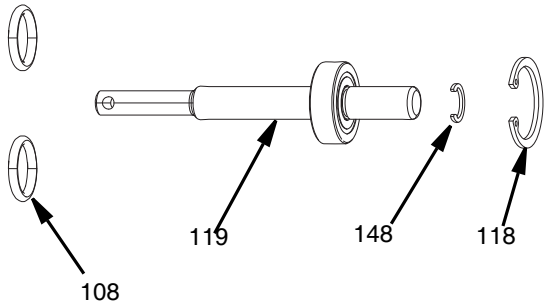

Döner Conta Kiti, 25T727

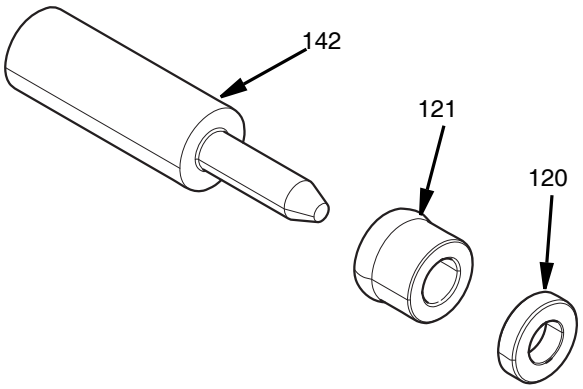

Motor Kiti, 25T729

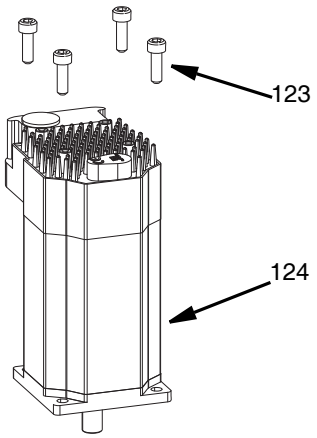

Mikser Adaptör Kiti, 25T732

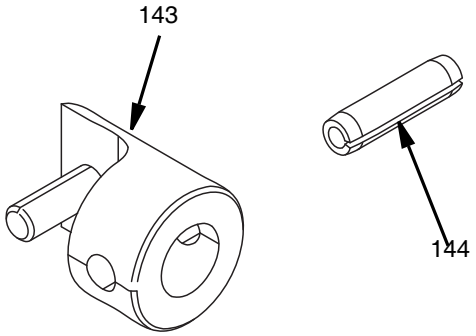

Gece Kapağı Kiti, 25T730

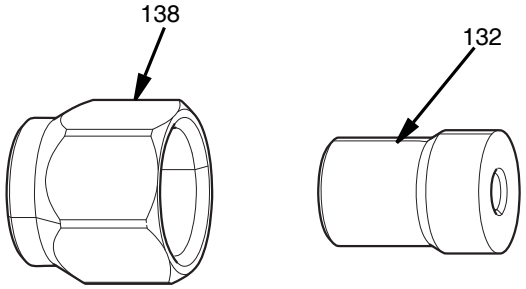

Analog Gönderme Ünitesi (ASU) Yedek Kiti, 25T733

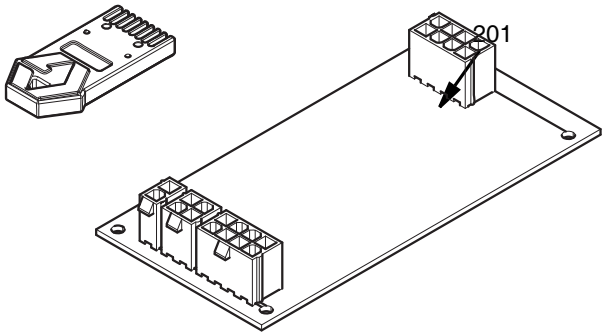

Oran Kontrolü Kiti, 25T731

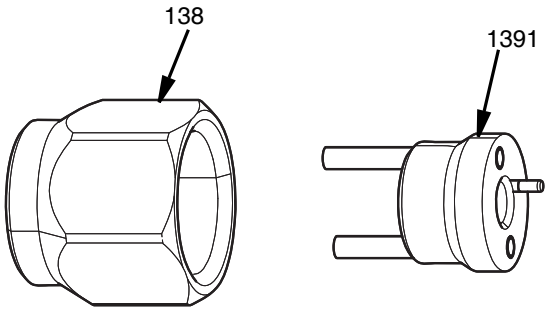

Analog Gönderme Ünitesi (ASU) Kalibrasyon Sırası

1. ADM kapağını kaldırın (BP).
2. ADM'den siyah tokeni çıkarın.
3. ADM'ye mavi tokeni (18D142) takın.
4. Kalibrasyon düğmesinin (sağda en üstte) düşürüldüğünü doğrulayın. Bkz. ŞEKIL 37.

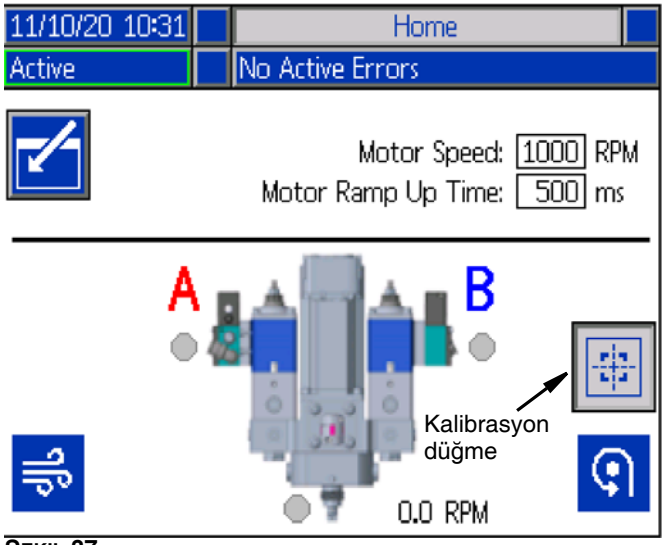

ŞEKIL 37

5. G/Ç konektörünü (P3) fişten çıkarın.
6. LED sabit kırmızıya dönene kadar SW1'e basılı tutun (yaklaşık 2 saniye basın.).
7. SW1'i serbest bırakın. LED yavaşça (1,25 Hz) kırmızı yanıp söner. Cihaz artık Sıfır kalibrasyon değerini yakalamaya hazır.
8. ASU LED'i alternatif kırmızı/yeşil desen (Kabul Kodu) yanıp sönene kadar SW1'e basılı tutun.
9. Sıfırı yakalama tamamlandı. **NOT:** Analog gönderme ünitesi birkaç saniye sonra otomatik olarak normal kullanıma geri döner ve LED kodu sabit yeşil duruma döner.
10. Mavi tokeni çıkarın.
11. Siyah tokeni gevşek olarak yeniden yerleştirin ve ADM'ye tamamen eklemeyeceğinden emin olun. Bu token USB üzerinden gelecekteki yazılım güncellemeleri için kullanılır. Bkz. ŞEKIL 38.
12. ADM kapağını (BP) değiştirin.
13. G/Ç konektörünü G/Ç tapasına (P3) geri takın.
14. Kontrol ünitesinin güç düğmesini kapatın ve kalibrasyonu kabul etmek için tekrar açın.

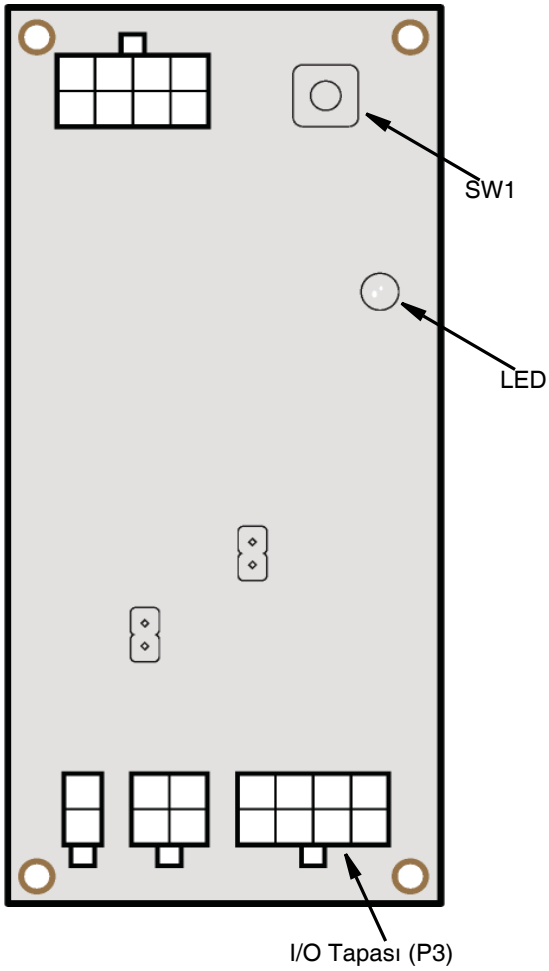

ŞEKIL 38

ADM Kiti, 25T734

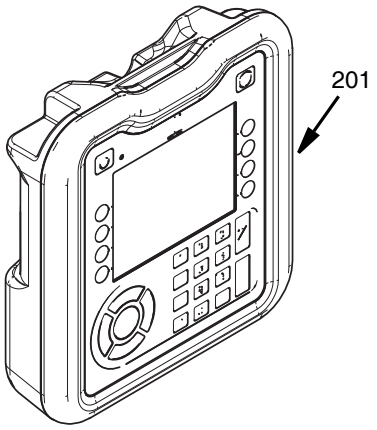

Duvara Monte Ayak Kiti, 25T735

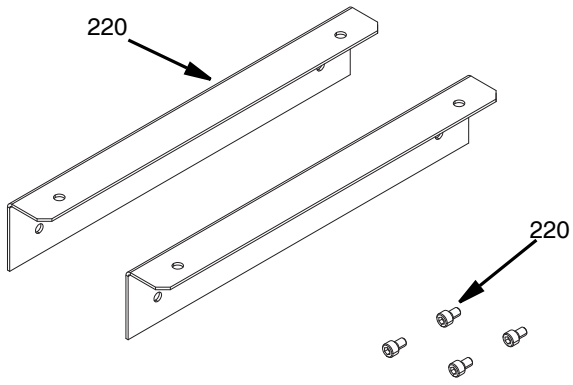

Kontrol Ünitesi Kutusu Kiti, 25T736

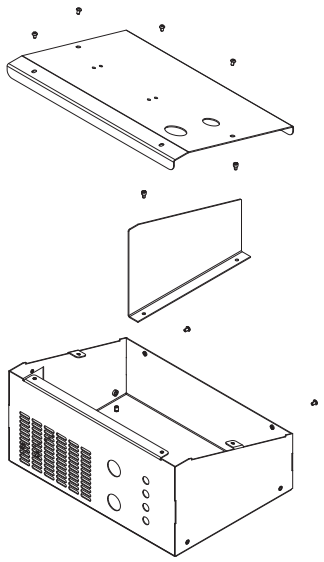

Aksesuarlar

Kontrol Ünitesi Kablo Demeti Uzantı Kitleri

Voltex Dinamik Karışım Valfi ve kontrol ünitesi arasında daha uzun kablo demeti. Maksimum uzunluk 206 ft (63 m) uzunluğunu aşmamalıdır.

Parça	Açıklama
25T718	Uzatma kiti, 3 m uzunluğunda
25T719	Uzatma kablo demeti kiti, 6 m uzunluğunda
25T720	Uzatma kablo demeti kiti, 15 m uzunluğunda

Çıkış Ağzı Kitleri

Malzeme komponenti tarafları arasındaki basınçları dengelemek için birden fazla orifis boyutu mevcuttur. Her kit iki çıkış ağzı ve iki O-halkası içerir. Parça 25T675, her boyuttaki orifisten ikişer ve her bir O-ringden 10 adet içerir.

Parça	A veya B boyutu (Inç / mm)
25T675	Çoklu Çıkış Ağzı Kiti
25T700	0,016 / 0,41
25T701	0,020 / 0,51
25T702	0,024 / 0,61
25T703	0,028 / 0,71
25T704	0,031 / 0,79
25T705	0,035 / 0,89
25T706	0,039 / 0,99
25T707	0,042 / 1,07
25T708	0,047 / 1,19
25T709	0,052 / 1,32
25T710	0,055 / 1,40
25T711	0,060 / 1,52
25T712	0,063 / 1,60
25T713	0,067 / 1,70
25T714	0,073 / 1,85
25T715	0,086 / 2,18
25T716	Boş

Mikser Kitleri

Parça	Açıklama
25S024	8 mm x 12 Eleman, 10 paket
25S025	8 mm x 12 Eleman, 50 paket
25S026	10mm x 12 Eleman, 10 paket
25S027	10mm x 12 Eleman, 50 paket
25S028	13mm x 12 Eleman, 10 paket
25S029	13mm x 12 Eleman, 50 paket

Alüminyum Mikser Koruyucusu Kitleri

Parça	Açıklama
4-419/-904	8 mm x 12 Eleman
4-419/-903	10mm x 12 Eleman
4-419-902C	13mm x 12 Eleman

Hava Nükleasyonu Kiti 25T717

Temel hava nükleasyonuna izin verir. Referans için bkz. **Hava Nükleasyonu İşlemi (İsteğe Bağlı)** sayfa 21.

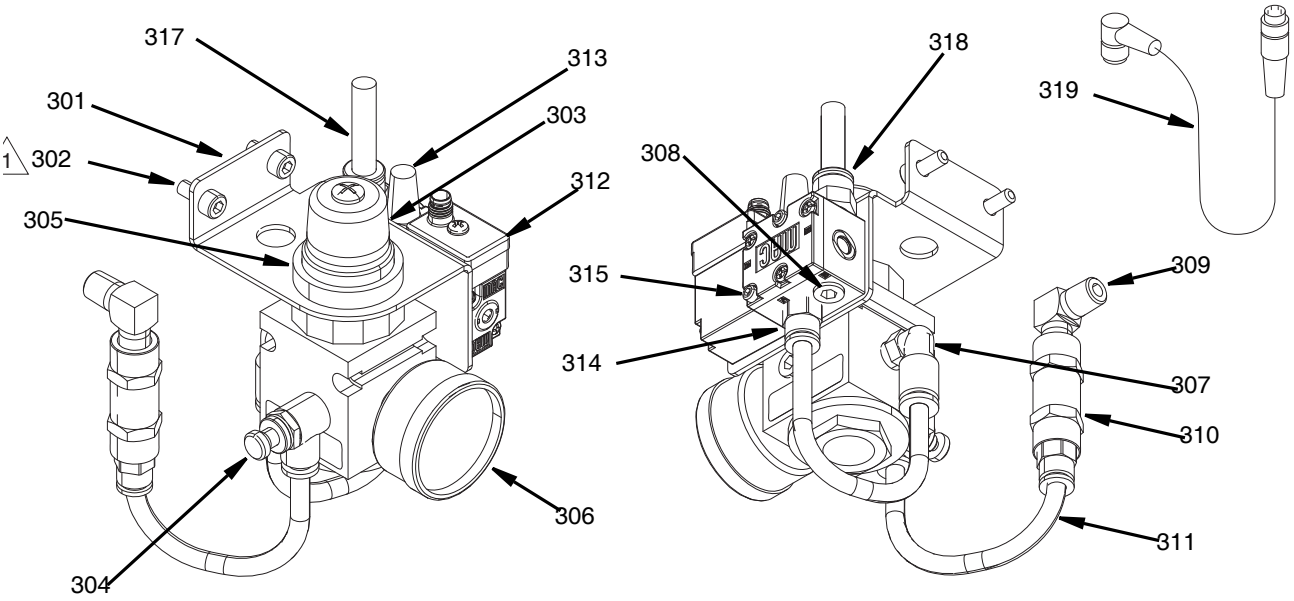

1 Tüm dişli yerlere montajdan önce sızdırmazlık malzemesi (316) uygulayın

Hava Nükleasyonu Kiti Parça Listesi

Ref.	Parça	Açıklama	Mkt.
301	19B899	BRAKET, regülatör	1
302	107100	VİDA, başlıklı, tablo	2
303	110341	REGÜLATÖR, hava	1
304	C06234	VALF, akış, kontrol	1
305	110209	SOMUN, regülatör	1
306	108190	GÖSTERGE, basınç, hava	1
307	597151	BAĞLANTI ELEMANI, dirsek	1
308	100139	TAPA, boru 1/8 - 27 NPTF	2
309	110207	DİRSEK, boru	1
310	133002	VALF, çek, 1/8 NPTF x 1/8 NPTF	1
311	C12509	BORU, naylon, RND	-
312	136244	SOLENOİD, 1/8 NPT, 24 VDC, 12 W	1
313	C06061	SUSTURUCU, SİNTERLENMİŞ, ÇAP 1/8	1
314	115671	BAĞLANTI, konektör; erkek	1
315	130182	VİDA, SHCS, M3x25, CS, ZC	2
316*	----------	SIZDIRMAZLIK ÜRÜNÜ, anaerobik, mavi	1
317	054776	BORU, naylon, yuvarlak, 5/16 inç / 8 mm	3
318	129138	KONEKTÖR, 1/8 NPT x 5/16 boru, MXF, PLTD	1
319	15N052	KABLO, M12 x M8, 5P x 4P, MXFSTR x ANG	1

* *Parçalar Hava Nükleasyonu Kiti şemasında gösterilmez.*

Hava Nükleasyonu Kiti Kurulumu

1. **Basınç Tahliye Prosedürü**, Sayfa 22'deki talimatları uygulayın.
2. Dört M6 vidasını (136) 5 mm Alyan anahtarıyla çıkararak kaplin kapağını (135) çıkarın. Bkz. ŞEKIL 31, sayfa 40.
3. Boru tapasını (102) taban muhafazasından (101) çıkarın.
4. Hava nükleasyonu kitini 2 başlık vidalarıyla (302) valf tabanı muhafazasına (101) monte edin. Hava nükleasyonu kiti, şurada gösterildiği gibi uzaktan veya Voltex Dinamik Karışım Valfi üzerine monte edilebilir ŞEKIL 39.
5. Taban muhafazasına (101) hava giriş yolu boru dirseğini (309) takın
6. Kontrol ünitesi kutusu kablo demetinden gelen havayı solenoide bağlayın (312).
7. Kabloyu solenoide (312) bağlayın. Bkz. ŞEKIL 39.

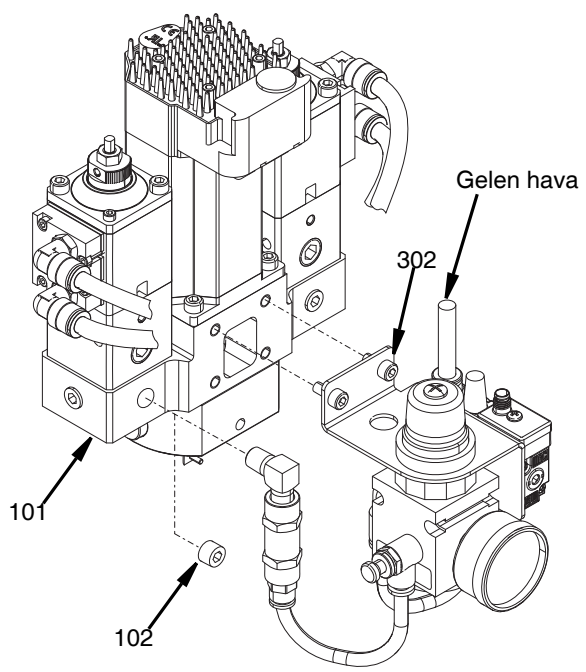

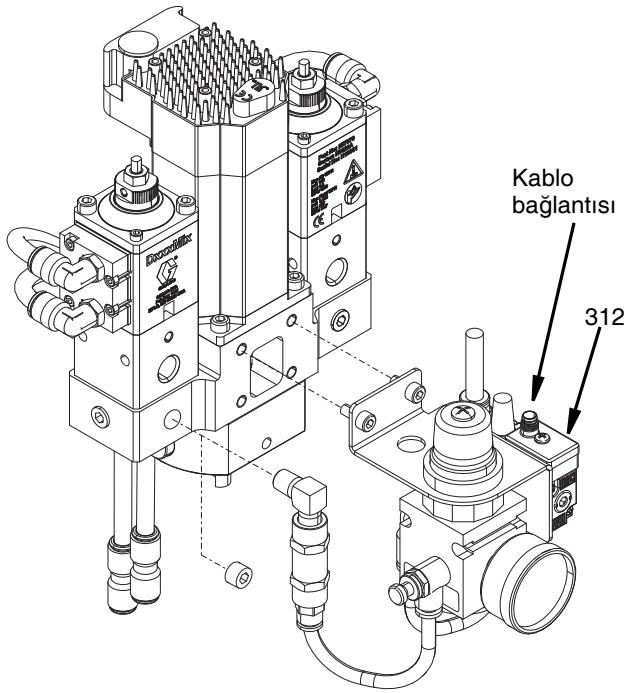

ŞEKIL 39

Malzeme Göstergeleri Kiti 25T721

Basınçları dengelemek için iki malzeme göstergesi. Bu göstergeler, her bir malzeme tarafındaki akışkan muhafazasında bulunan üç yardımcı 1/8" NPT portundan herhangi birine takılabilir.

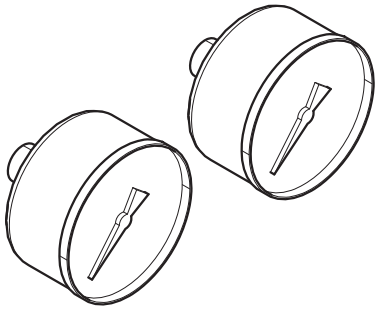

Malzeme Göstergeleri kitinin Kurulumu

1. **Basınç Tahliye Prosedürü**, sayfa 22'deki talimatları uygulayın.
2. Taban muhafazasında (101) 2 tapayı (102) çıkarın.
3. Bağlantı noktalarında malzeme göstergelerini takın.

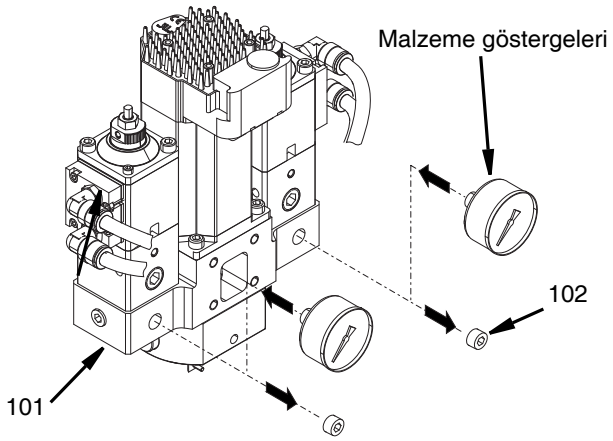

Basınç Transdüseri Kiti

Voltex Dinamik Karışım Valfinin giriş akışkan basıncını izlemek için. Her iki malzeme tarafı için iki 25R640 ve 16A093 sipariş edin. Uzatma kabloları için, her iki malzeme tarafında gerekli uzunluk için iki adet sipariş edin.

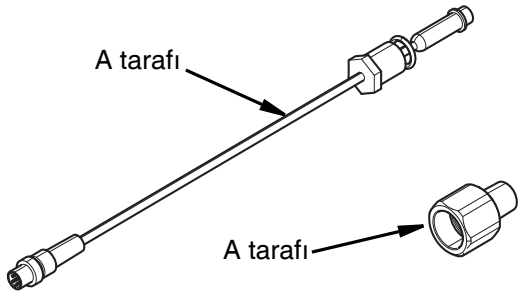

Ref	Parça	Açıklama	Valf Başına Sipariş Miktarı
401	25R640	ADAPTÖRÜ, basınç transdüseri	2
402	16A093	BASINÇ transdüseri	2
-----	124409	3 m uzatma kablosu	Uzantıları gerekli olmadığı sürece sadece bir uzunlukta 2 adet
-----	17H363	7,5m uzatma kablosu	
-----	17H364	16m uzatma kablosu	

Basınç Transdüseri Kitlerinin Kurulumu.

1. **Basınç Tahliye Prosedürü**, Sayfa 22'deki talimatları uygulayın
2. Taban muhafazasından (101) 2 tapayı (102) çıkarın.
3. Her açık bağlantı noktasına 25R640 takın.
4. Her 25R640'a 15NM669 takın.
5. Basınç transdüseri kablolarını grommet üzerinden kontrol ünitesi kutusunda kullanın. **NOT:** 3 farklı uzunluk uzantıları mevcuttur. Bkz. Basınç Transdüser Kiti çizelgesi.
6. GCA küp modülünde A tarafı basınç transdüserini bağlantı noktası 7'ye bağlayın.
7. GCA küp modülünde B tarafı basınç transdüserini bağlantı noktası 6'ya bağlayın. Bkz. ŞEKIL 40.
8. Basınç transdüserleri takılıysa ADM basıncı görüntüler. Bkz. **Voltex Dinamik Karışım Valfi Sistemi Ayar EkranıSistem Ayar Ekranı**, sayfa 18.

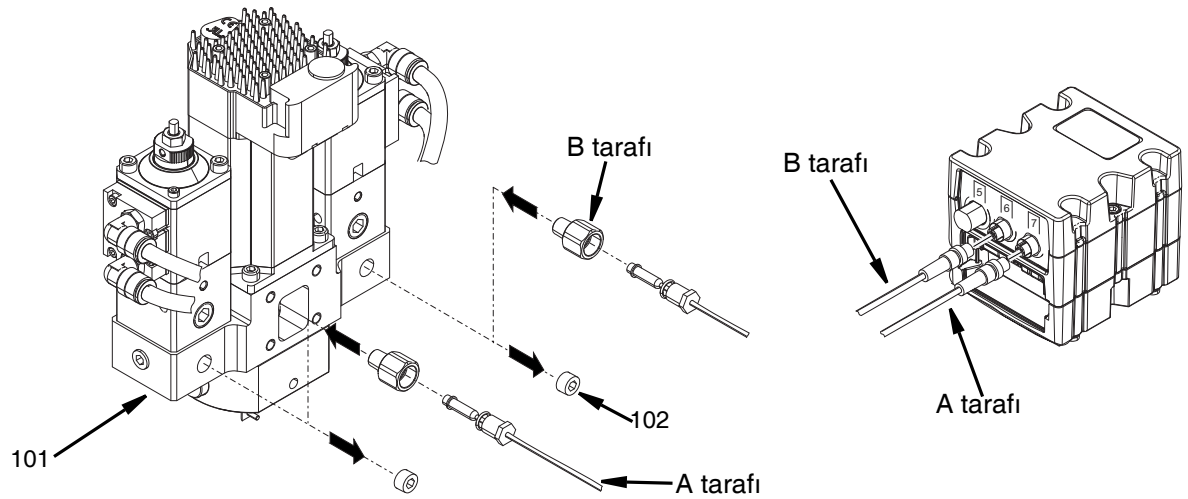

ŞEKIL 40

Gres Zerk Rakoru, 130883
Gres Tapası, 136249

Nem hassasiyeti olan malzemeleri dağıtan uygulamalar için Gres Zerk Rakorunu (M) Akışkan Bölümüne (E) takın, gres portunu gresle doldurun ve Gres Tapasını (L) takın.

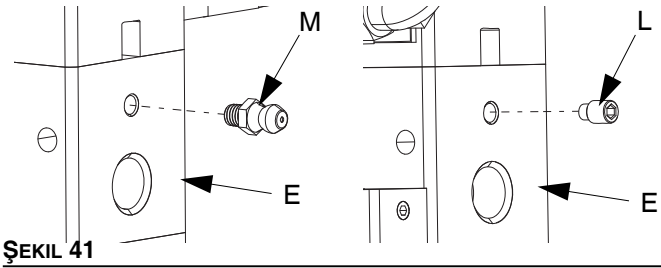

ŞEKIL 41

Boyutlar

Voltex Dinamik Karışım Valfi Boyutları

NOT: Voltex Dinamik Karışım Valfi montaj yüzüne veya armatüre monte edilirken motor kuplörü erişim açıklığını tamamen kapsayacak şekilde olmalıdır.

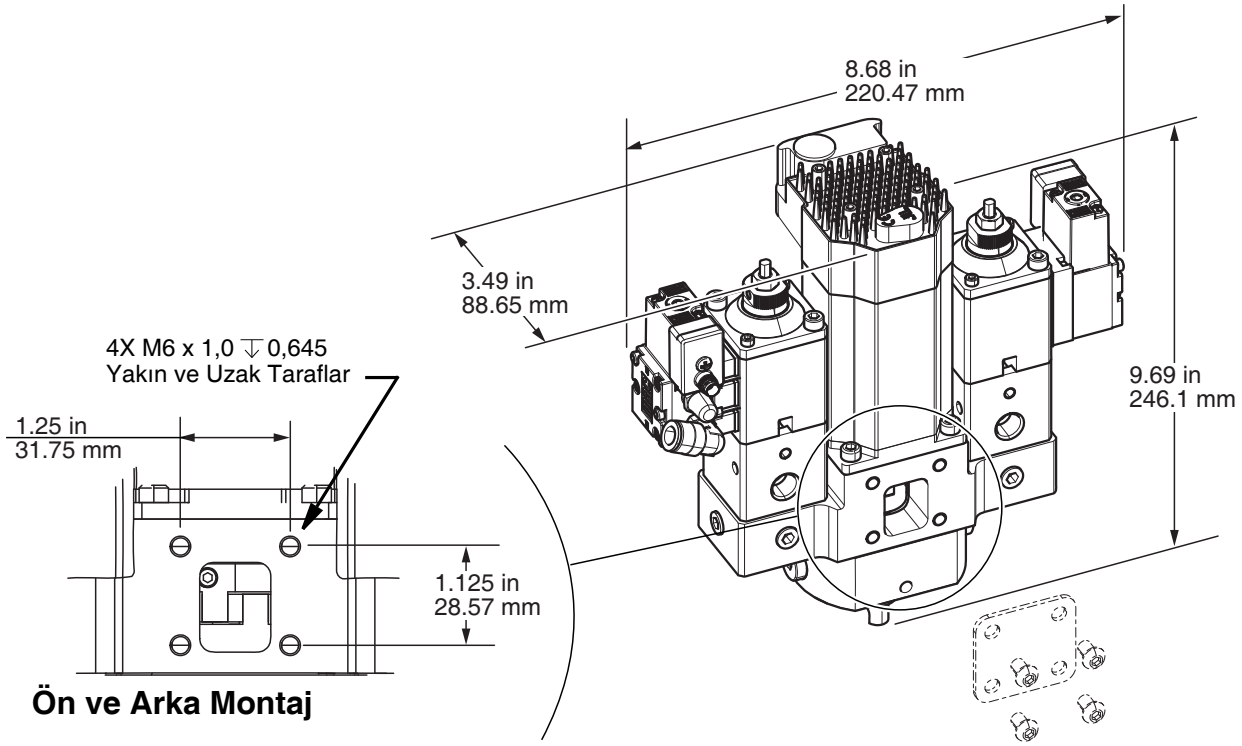

ŞEKIL 42: Voltex Dinamik Karışım Valfi Boyutları

25T671, 25T672, 25T673 ve 25T674 için Kontrol Ünitesi Boyutları

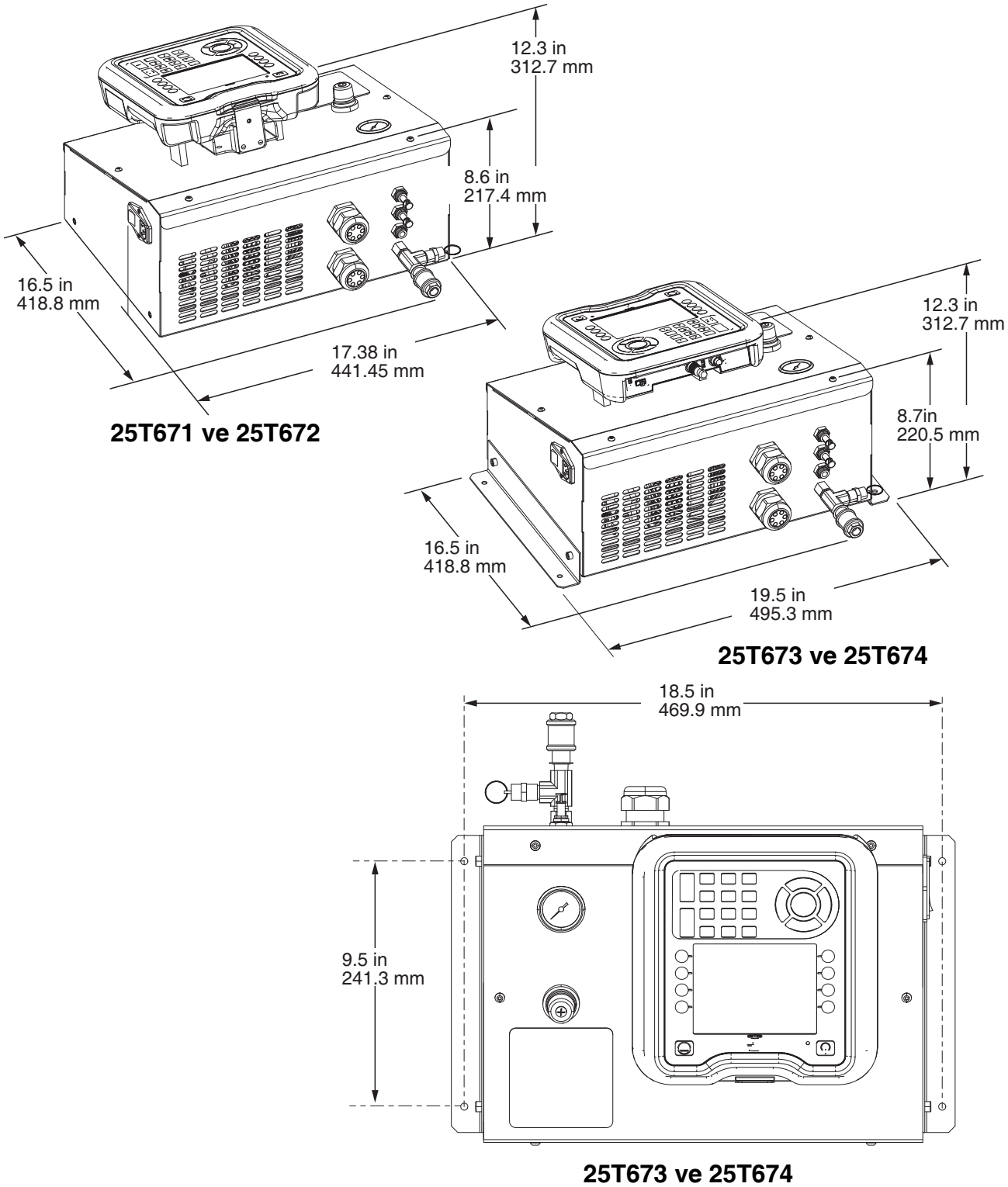

ŞEKIL 43: Kontrol Ünitesi 25T671, 25T672, 25T673, 25T674

Kablo Tesisat Şemaları

25T671, 25T672, 25T673 ve 25T674 için Kontrol Ünitesi Kablo Tesisatı

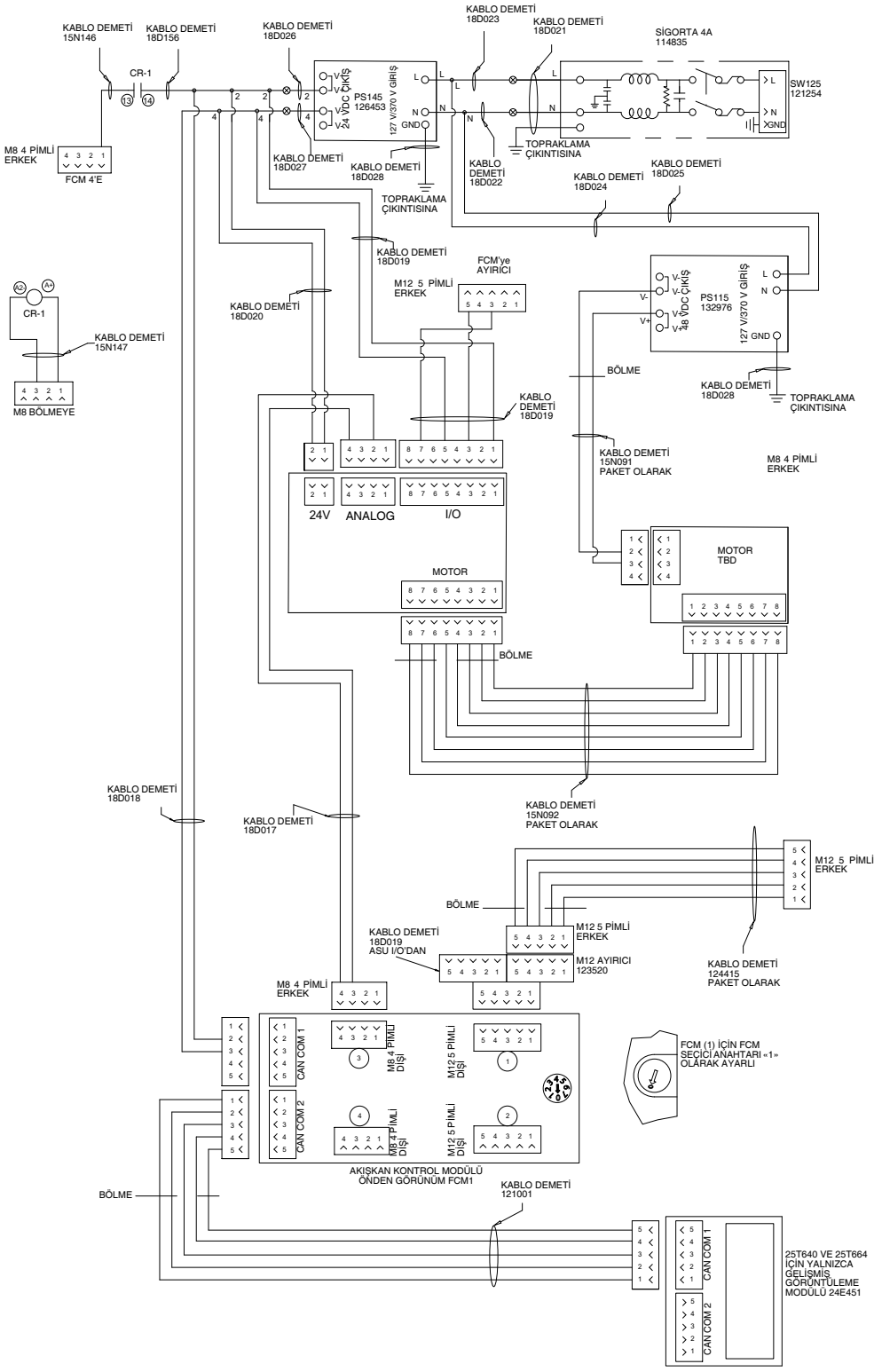

ŞEKIL 44: 25T671, 25T672, 25T673 VE 25T674 için şematik

Kontrol Ünitesi Giriş Havası Şeması

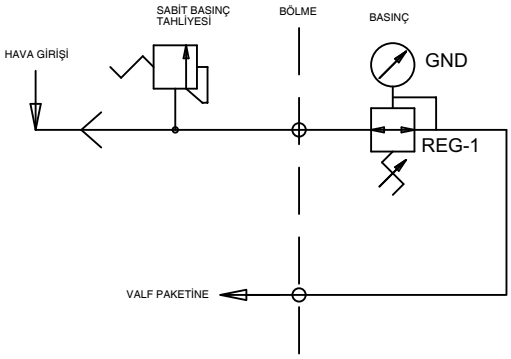

Hava Nükleasyonu Kiti 25T717 Şeması

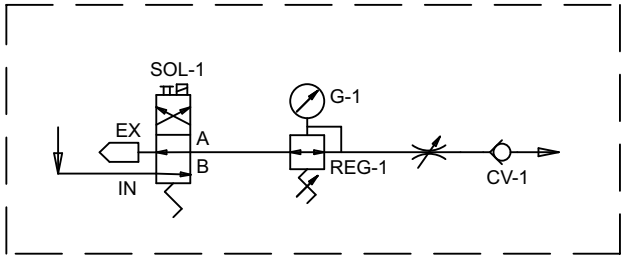

Teknik Özellikler

Voltex Dinamik Karışım Valfi ve Kontrol Üniteleri		
	US	**Metriği**
Maksimum statik akışkan basıncı	3,000 psi	20,7 MPa, 207 bar
Maksimum dinamik akışkan basıncı	1.000 psi	6,9 MPa, 68,9 bar
Maksimum hava basıncı	120 psi	0,83 MPa, 8,3 bar
Maksimum motor hızı	4.400 dev/dak	
Giriş / Çıkış Boyutları		
Akışkan giriş yeri boyutu	1/4 NPT (dişi)	
Akışkan çıkışı alüminyum mikser koruyucusu dişi	7/8 - 14 UNF (erkek)	
Sıvı yardımcı portları (akışkan muhafazasında x6)	1/8 NPT (dişi)	
Hava girişi boyutu	1/8 NPT (dişi)	
Hava egzoz yolu boyutu	1/8 NPT (dişi)	
Hava hatları boyutu	5/16 inç	8 mm
Valf Montajı		
Montaj vida boyutu	M6 x 1,0 (her iki taraf x4)	
Kontrol Ünitesi Montajı		
Duvara monte kontrol ünitesi	M6 x 1,0 (x4)	
Ses Verileri		
Normal çalışma (dağıtım)	<70 dba	
Çalışma Sıcaklığı		
Maksimum çalışma sıcaklığı	149° F	65° C
Yapı Malzemeleri		
Yaş malzemeler	Alüminyum, UHMWPE, Paslanmaz Çelik, Kimyasal dayanıklı O-halkaları, CA 360 Pirinç ve Tungsten Karbür.	
Ağırlık		
25T670	11,7 lb.	5,3 kg.
25T671	32,0 lb.	14,5 kg.
25T672	27,9 lb.	12,7 kg.
25T673	33,8 lb.	15,3 kg.
25T674	29,7 lb.	13,5 kg.
Elektriksel Özellikler		
Gerekli hat gerilimi	100-240 VAC, 50/60 Hz, 1 Faz	
Motor çalışma gerilimi	48 VDC	
Kontrol ünitesi ve Voltex Dinamik Karışım Valfi arasında maksimum kablo demeti uzunluğu.	63m (206 ft)	

Standart Graco Garantisi

Graco, bu belgede bahsi geçmekte olup Graco tarafından üretilmiş ve Graco adını taşıyan hiçbir ekipmanda, kullanım için orijinal alıcıya satıldığı tarihte malzeme ve işçilik kusurları bulunmayacağını garanti eder. Graco tarafından yayınlanan her türlü özel, genişletilmiş ya da sınırlı garanti hariç olmak üzere Graco, satış tarihinden itibaren on iki ay süreyle Graco tarafından kusurlu olduğu belirlenen tüm ekipman parçalarını onaracak veya değiştirecektir. Bu garanti yalnızca, ekipmanın Graco'nun yazılı tavsiyelerine göre monte edilmiş, çalıştırılmış ve bakımı yapılmış olması durumunda geçerlidir.

Bu garanti genel aşınma ve yıpranmayı veya hatalı kurulum, yanlış uygulama, aşınma, korozyon, yetersiz veya uygun olmayan bakım, ihmal, kaza, tahrif veya Graco'nunkiler haricindeki bileşen parçalarının kullanılması sonucu ortaya çıkan hiçbir arıza, hasar veya yıpranmayı kapsamaz. Graco, gerek Graco makinesinin Graco tarafından sağlanmamış yapılar, aksesuarlar, ekipman veya malzemeler ile uyumsuzluğundan gerekse Graco tarafından sağlanmamış yapıların, aksesuarların, ekipmanın veya malzemelerin uygunsuz tasarımından, üretiminden, kurulumundan, kullanımından ya da bakımından kaynaklanan arıza, hasar veya yıpranmadan sorumlu olmayacaktır.

Bu garanti, iddia edilen kusurun doğrulanması için kusurlu olduğu iddia edilen ekipmanın nakliye ücreti önceden ödenmiş olarak bir Graco yetkili distribütörüne iade edilmesini şart koşar. Bildirilen arızanın doğrulanması durumunda, Graco tüm arızalı parçaları ücretsiz olarak onarır ya da değiştirir. Nakliye ücreti önceden ödenmiş makine orijinal alıcıya iade edilir. Ekipmanın muayenesi sonucunda malzeme ya da işçilik kusuruna rastlanmazsa onarım işi parça, işçilik ve nakliye maliyetlerini içerebilecek makul bir ücret karşılığında yapılır.

BU GARANTİ MÜNHASIRDIR VE TİCARİ ELVERİŞLİLİK YA DA BELİRLİ BİR AMACA UYGUNLUK GARANTİSİ DAHİL ANCAK BUNLARLA SINIRLI OLMAMAK ÜZERE AÇIKÇA YA DA ZIMNEN BELİRTİLEN DİĞER TÜM GARANTİLERİN YERİNE GEÇER.

Herhangi bir garanti ihlali durumunda Graco'nun yegane yükümlülüğü ve alıcının yegane çözüm hakkı yukarıda belirtilen şekilde olacaktır. Alıcı başka hiçbir kanun yolu (arızi veya sonuç olarak ortaya çıkan kâr kayıpları, satış kayıpları, kişilerin veya mülkün zarar görmesi veya diğer tüm arızi veya sonuç olarak ortaya çıkan kayıplar dahil ancak bunlarla sınırlı olmamak üzere) olmadığını kabul eder. Garanti ihlali ile ilgili her türlü işlem, satış tarihinden itibaren iki (2) yıl içinde yapılmalıdır.

GRACO TARAFINDAN SATILAN ANCAK GRACO TARAFINDAN ÜRETİLMEYEN AKSESUARLAR, EKİPMAN, MALZEMELER VEYA BİLEŞENLERLE İLGİLİ OLARAK GRACO HİÇBİR GARANTİ VERMEZ VE HİÇBİR ZIMNİ TİCARİ ELVERİŞLİLİK VE BELİRLİ BİR AMACA UYGUNLUK GARANTİSİNİ KABUL ETMEZ. Graco tarafından satılan, ancak Graco tarafından üretilmeyen bu ürünler (elektrik motorları, anahtarlar, hortumlar vb.) var ise kendi üreticilerinin garantisine tabidir. Graco, alıcıya bu garantilerin ihlali için her türlü talebinde makul bir şekilde yardımcı olacaktır.

Graco hiçbir durumda, gerek sözleşme ihlali, garanti ihlali ya da Graco'nun ihmali gerekse bir başka nedenden dolayı, Graco'nun işbu sözleşme uyarınca makine temin etmesinden ya da bu sözleşme ile satılan herhangi bir ürün ya da diğer malların tedarik edilmesi, performansı ya da kullanımından kaynaklanan dolaylı, arızi, özel ya da sonuç olarak ortaya çıkan zararlardan sorumlu tutulamaz.

Graco Bilgileri

Sızdırmazlık Malzemesi ve Yapıştırıcı Dağıtım Ekipmanı

Graco ürünlerine ilişkin en son bilgiler için www.graco.com **adresini ziyaret edin.**
Patent bilgileri için bkz. www.graco.com/patents.

SİPARİŞ VERMEK İÇİN Graco distribütörünüzle temasa geçin, www.graco.com adresine gidin veya en yakın distribütörü bulmak için arayın.

ABD'den arıyorsanız: 1-800-746-1334

ABD dışından arıyorsanız: 0-1-330-966-3000

Bu belgede yer alan tüm yazılı ve görsel veriler, basıldığı sırada mevcut olan en son ürün bilgilerini yansıtmaktadır.
Graco önceden haber vermeksizin, herhangi bir zamanda değişiklik yapma hakkını saklı tutar.

Orijinal talimatların çevirisi. This manual contains Turkish. MM 3A8115

Graco Genel Merkezi: Minneapolis
Uluslararası Ofisler: Belçika, Çin, Japonya, Kore

GRACO INC. AND SUBSIDIARIES • P.O. BOX 1441 • MINNEAPOLIS MN 55440-1441 • USA
Telif Hakkı 2020, Graco Inc. Tüm Graco üretim yerleri ISO 9001 tescillidir.

www.graco.com
Revizyon B, Şubat 2021